LG
Life's Good

# MUSIC flow P5

# Coluna Portátil Bluetooth

Leia atentamente este manual antes de utilizar o seu conjunto e guarde-o para consultas futuras.

MODELOS

| | | | | |
|---|---|---|---|---|
| NP5550W | NP5550B | NP5550NC | NA6550WO | NA6550BR |
| NP5550WO | NP5550BR | NP5559NC | NA6550WL | NA6550WG |
| NP5550WL | NP5550WG | NA6550W | NA6550B | |

*MFL69383535*

www.lg.com

# Informações de segurança

**CUIDADO**

**RISCO DE CHOQUE ELÉTRICO NÃO ABRIR**

**CUIDADO:** DE FORMA A REDUZIR O RISCO DE CHOQUES ELÉTRICOS NÃO REMOVA A COBERTURA (OU PARTE TRASEIRA) NEM PARTES DE ACESSO. PEÇA ASSISTÊNCIA A PESSOAL QUALIFICADO.

Este símbolo de relâmpago com uma seta no interior de um triângulo equilátero destina-se a alertar o utilizador da presença de voltagem perigosa não isolada no interior da cobertura do produto que pode possuir magnitude suficiente para constituir risco de choque elétrico para as pessoas.

O ponto de exclamação no interior de um triângulo equilátero destina-se a alertar o utilizador da existência de instruções importantes de funcionamento e manutenção (assistência) na literatura que acompanha este produto.

**AVISO:** DE FORMA A PREVINIR CHOQUES ELÉTRICOS, NÃO EXPONHA ESTE PRODUTO A CHUVA OU HUMIDADE.

**AVISO:** Não instale este equipamento em espaços confinados, como estantes ou unidades idênticas.

**CUIDADO:** Não utilize produtos de alta voltagem perto deste produto. (Ex. Mata moscas elétrico) Este produto poderá avariar em caso de choque elétrico.

**AVISO:** Esta unidade contém imans que podem ser prejudiciais a algum tipo de objeto (Ex: Cartão Magnético, Pacemaker etc..).

**CUIDADO:** Não bloquear as aberturas de ventilação. Instale o aparelho de acordo com as instruções do fabricante. As ranhuras e aberturas na cobertura destinam-se à ventilação do aparelho, para garantir um adequado funcionamento do produto e para o proteger contra sobre-aquecimento. As aberturas nunca devem ser obstruídas, ao colocar o produto sobre uma cama, sofá, tapete ou outra superfície semelhante. Este produto não deve ser colocado numa instalação encastrada, como uma estante ou uma prateleira, a não ser que seja acautelada uma ventilação adequada e as instruções do fabricante sejam respeitadas.

**CUIDADOS com o Cabo de Alimentação**

A maioria dos aparelhos recomendam a utilização de um circuito dedicado;

Significa que deve ser utilizada uma única ficha numa só tomada de parede, sem a existência de triplas. Consulte a página de especificações deste manual de utilizador para se certificar. Não sobrecarregue tomadas de parede. Considera-se perigosa a utilização de tomadas de parede sobrecarregadas, soltas ou danificadas, cabos de alimentação cortados ou danificados. Qualquer uma destas negligências pode resultar em choque elétrico. Examine periodicamente o cabo de alimentação do seu aparelho e no caso da aparência indicar danos ou deterioração, desconecte-o e substitua-o por um exactamente igual fornecido por um centro de serviço autorizado. Proteja o cabo de alimentação de possíveis danos físicos, mecânicos como torção, beliscado, de ser trilhado numa porta ou pisado. Preste particular atenção às fichas, tomadas e onde a corda said do aparelho. A Ficha de Alimentação é o dispositivo de desligamento. Em caso de emergência, a Ficha de Alimentação deve manter-se rapidamente acessível.

**CUIDADO quando utilizar este produto em ambientes de baixa humidade**

- Ele poderá causar eletricidade estática em ambientes de baixa humidade.
- Recomenda-se a utilização deste produto após tocar qualquer objeto metálico que conduza eletricidade.

Este dispositivo está equipado com uma pilha ou acumulador portátil.

**Forma segura de remover a pilha ou a bateria do equipamento:** Remova a pilha ou a bateria usada seguindo os passos inversos aos da montagem. Para prevenir a contaminação do ambiente e provocar alguma possível ameaça à saúde humana e animal, a pilha ou a bateria usada deve ser colocada no contentor adequado nos pontos de recolha designados. Não eliminar pilhas ou baterias juntamente com resíduos domésticos. Recomendamos que use os sistemas locais de reutilização de baterias e acumuladores. As pilhas não devem ser expostas a calor excessivo tal como luz solar, fogo ou algo semelhante.
Para sua segurança, não remova a bateria incorporada no produto. Se precisar de substituir a bateria, leve-o para o ponto mais próximo de serviço de assistência técnica autorizado da LG Electronics ou ao seu revendedor, de forma a solicitar assistência.

**CUIDADO:** O aparelho não deverá ser exposto à água (pingos ou salpicos) nem devem ser colocados perto do aparelho, ou em cima deste, objectos cheios de líquidos, como copos.

## Eliminação do seu aparelho usado

1. Este símbolo de um caixote do lixo com rodas e linhas cruzadas sobrepostas indica que os resíduos de produtos elétricos e eletrónicos (WEEE) devem ser eliminados separadamente do lixo doméstico.
2. Os produtos elétricos usados podem conter substâncias perigosas, pelo que, a eliminação correta do seu aparelho usado pode contribuir para evitar potenciais danos para o ambiente e saúde humana. O seu aparelho usado pode conter peças reutilizáveis que podem ser usadas para reparar outros aparelhos e materiais úteis que podem ser reciclados para preservar os recursos limitados.
3. Pode levar o seu aparelho à loja onde o adquiriu ou contactar a sua entidade local de recolha e tratamento de resíduos para obter mais informações sobre o ponto de recolha WEEE autorizado mais próximo. Para obter informações mais atualizadas relativas ao seu país, visite www.lg.com/global/recycling

## Eliminação de baterias/acumuladores usados

Pb

1. Este símbolo pode estar acompanhado dos símbolos químicos do mercúrio (Hg), cádmio (Cd) ou chumbo (Pb) se a bateria contiver mais do que 0,0005% de mercúrio, 0,002% de cádmio ou 0,004% de chumbo.
2. Todas as baterias/acumuladores devem ser eliminados em separado, e não juntamente com os resíduos municipais, através de infra-estruturas de recolha selectiva, definidas pelas autoridades estatais ou locais.
3. A eliminação correcta das suas baterias/acumuladores antigos ajuda a prevenir potenciais efeitos negativos no ambiente e na saúde animal e humana.
4. Para informações mais detalhadas acerca da eliminação de baterias/acumuladores usados, contacte as autoridades locais, os serviços de recolha de lixo ou a loja onde adquiriu o produto. (http://www.lg.com/global/sustainability/environment/take-back-recycling/global-network-europe)

Remoção de resíduos de pilhas e acumuladores
(APENAS produtos com bateria incorporada)

No caso de este produto conter uma bateria incorporada que não possa ser removida prontamente pelos utilizadores finais, seja para substituição ou reciclagem no fim da vida útil deste produto, a LG recomenda que a sua remoção seja efetuada apenas por técnicos qualificados. Para evitar danificar o produto e para sua própria segurança, os utilizadores não deverão tentar remover a bateria, devendo contactar o Serviço de Assistência LG ou outros fornecedores de serviços independentes.

A remoção da bateria implica a desmontagem da estrutura do produto, a retirada dos cabos/contactos elétricos e a extração cuidadosa da célula da bateria utilizando ferramentas específicas. Se pretender obter instruções de técnicos qualificados sobre o modo de remoção seguro da bateria, visite http://www.lge.com/global/sustainability/environment/take-back-recycling.

**CUIDADO:** A bateria interna de lítio do aparelho não deve ser substituída pelo utilizador devido ao perigo de explosão, caso a bateria seja incorretamente substituída, devendo ser substituída por um técnico e utilizando uma bateria do mesmo tipo.

## Declaração de Conformidade

CE 0197

A LG Electronics European Shared Service Center B.V., declara por este meio, que esta Coluna Bluetooth Portátil está em conformidade com os requisitos essenciais e outras disposições da Diretiva1999/5/EC . A Declaração de Conformidade completa pode ser solicitada através do seguinte endereço postal:

LG Electronics European Shared Service Center B.V.
Krijgsman 1
1186 DM Amstelveen
The Netherlands

ou pode ser solicitada no nosso website de DoC dedicado:

http://www.lg.com/global/support/cedoc/cedoc#

Este dispositivo é um sistema de transmissão por banda larga de 2,4 GHz, destinado a ser utilizado em todos os Estados membros da UE e nos países da EFTA.

# Índice


## 1 Início

2 Informações de segurança
6 Características principais
6 Acessórios
6 Introdução
7 Unidade principal
8 A carregar a Unidade
8 – A ligar o adaptador CA
8 – A verificar o estado de carregamento
9 Utilização da aplicação BLUETOOTH
9 – Instale a aplicação "Music Flow Bluetooth" no seu dispositivo BLUETOOTH
9 – Ative o BLUETOOTH com a Aplicação "Music Flow Bluetooth"

## 2 Funcionamento

11 Operações Básicas
11 – Utilização do botão ligar/desligar
11 – Utilização do botão de volume
11 – Guia de Funcionamento Simples
12 Utilização da tecnologia BLUETOOTH®
12 – Ouvir música armazenada em dispositivos BLUETOOTH
14 Ligação Dual Play (Reprodução dual) (Opcional)
14 – Ligação Automática Dual Play (Reprodução Dual)
15 LG Sound Sync (Som Privado da TV)
15 – Com ligação sem fios
16 Ouvir Música a partir de um Dispositivo Externo
16 Outras operações
16 – Reconfiguração
16 – Aviso para Desligar Automático

## 3 Resolução de problemas

17 Resolução de problemas
17 – Geral

## 4 Anexo

18 Acerca do indicador LED
19 Marcas e licenças
19 Manuseamento da Unidade
20 Especificações

# Características principais

### Entrada Portátil

Ouvir música a partir do seu dispositivo portátil

### LG Sound Sync

Controla o nível de volume desta unidade através do controlo remoto da sua LG TV compatível com LG Sound Sync.

### Music Flow Bluetooth

Pode controlar esta unidade com o seu iPod touch/iPhone/iPad ou dispositivo Android via **Bluetooth**. Esta unidade e o seu dispositivo devem estar emparelhados para **Bluetooth**. Visite a "Apple App Store" ou "Google Android Market (Google Play Store)" ou utilize o código QR exibido abaixo para pesquisar pela aplicação "Music Flow Bluetooth" app. Para obter informações detalhadas consulte a página 9.

(iOS) (Android)

### Dual Play (Reprodução dual)

Pode desfrutar do som em stereo ao utilizar duas colunas. Quando utilizar esta função, são necessárias duas colunas.

### O que significa o símbolo LG Friends (Amigos da LG)?

Captain Play

O símbolo LG Friends (Amigos da LG) significa que a unidade está registada como G5 Friends (amigos de G5).

Torna a sua ação mais fácil e rápido ao iniciar a Friends Manager App (Aplicação Gestor de Amigos), ao instalar e executar automaticamente a Music Flow Bluetooth App (Aplicação Bluetooth Fluxo de Música).

# Acessórios

Por favor verifique e identifique os acessórios fornecidos.

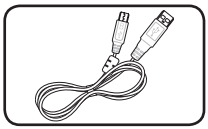

Cabo USB (1)

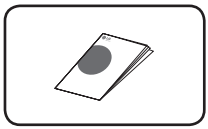

Manual Simples (1)

# Introdução

### Símbolos utilizados neste manual

**Nota**

Indica notas especiais e caraterísticas de funcionamento.

**Atenção**

Indica precauções para prevenir possíveis danos por abuso.

# Unidade principal

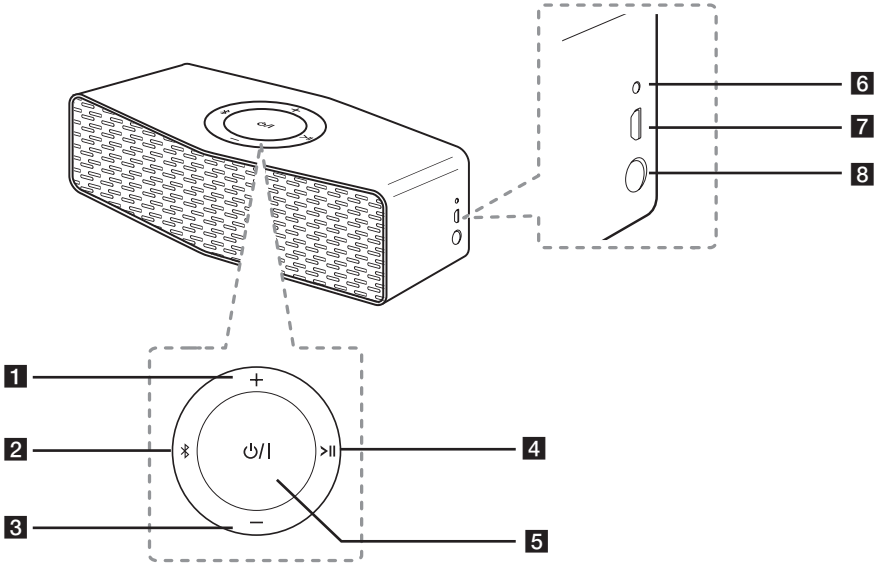


1 + : Aumenta o volume.

2 ✱

- Liga um dispositivo **Bluetooth** à unidade. (Prima ✱)
- Adiciona um dispositivo **Bluetooth** para emparelhamento múltiplo. (Prima e mantenha pressionado ✱)
- Altera para o modo **Bluetooth** no modo portátil. (Prima ✱)

3 — : Diminui o volume

4 >II

- Inicia ou pausa a reprodução no modo **Bluetooth**.
- Silencia o som no modo Portátil e o modo LG Sound Sync

5 ⏻/I

Ligar/Desligar : Prima e mantenha pressionado.

6 Indicador de Bateria

7 Porta USB para carregamento

8 Conector de Entrada Portátil

Ouvir música a partir do seu dispositivo portátil.

# A carregar a Unidade

## A ligar o adaptador CA

Este dispositivo possui uma bateria incorporada. Antes de o utilizar, carregue a bateria ao ligar o adaptador CA.

1. Ligue o cabo USB fornecido ao adaptador CA.
2. Ligue o cabo USB à porta USB da unidade.
3. Ligue o adaptador CA a uma tomada CA.

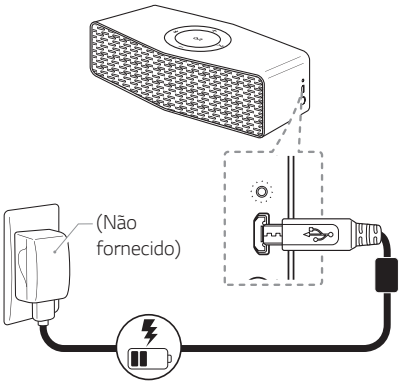


Se a bateria estiver totalmente carregada, o indicador é alterado de vermelho para verde.

**Atenção**

O adaptador CA não é fornecido.
É recomendável utilizar um adaptador CA 5V aprovado pela LG Electronics Inc. (mais de 1,8 A) com esta coluna por causa do perigo de explosão. Se não utilizar o adaptador fornecido, o carregamento é indisponível ou o tempo de carregamento pode variar.

## A verificar o estado de carregamento

Quando o adaptador CA está ligado, a bateria inicia o carregamento. Se a alimentação estiver ligada, pode verificar o estado de carregamento ao pressionar o botão ⏻/I.

| | |
|---|---|
| White ➡ ⏻/I | ≧ 60 % |
| Amber ➡ ⏻/I | ≧ 15 % |
| Amber ⇄ ⏻/I | < 15 % |

**Nota**

- O tempo de funcionamento é de 15 horas aproximadamente.
  Pode variar dependendo do estado da bateria e das condições de funcionamento.
- Se ouvir música enquanto estiver a carregar, o carregamento vai demorar mais tempo.

# Utilização da aplicação BLUETOOTH

## Sobre a aplicação "Music Flow Bluetooth"

A aplicação “Music Flow Bluetooth" disponibiliza um conjunto de novas funcionalidades para esta unidade.

Para desfrutar de mais funcionalidades e utilizar esta unidade mais confortavelmente, recomenda-se que descarregue e instale gratuitamente a aplicação "Music Flow Bluetooth".

## Instale a aplicação “Music Flow Bluetooth” no seu dispositivo BLUETOOTH

Existem duas formas de instalar a aplicação “Music Flow Bluetooth” no seu dispositivo **Bluetooth**.

### Instale a aplicação “Music Flow Bluetooth” através do código QR

1. Instale a aplicação “Music Flow Bluetooth” através do código QR. Utilize o software de digitalização para digitalizar o código QR.
2. Toque num ícone para instalar.
3. Toque num ícone para descarregar.

**Nota**

- Certifique-se que o seu dispositivo **Bluetooth** está ligado à Internet.
- Certifique-se que o seu dispositivo **Bluetooth** tem uma aplicação de um software de digitalização. Se você não tiver uma, descarregue uma de "App Store" ou "Google Play Store".
- O código QR pode não funcionar pois está dependente da região.

### Instale a aplicação “Music Flow Bluetooth” através da “App Store” ou da “Google Play Store”

1. Toque no ícone "App Store" ou "Google Play Store".
2. Na barra de pesquisa, digite "Music Flow Bluetooth" e faça a pesquisa.
3. Na lista de resultados de pesquisa, encontre e toque em "Music Flow Bluetooth" para iniciar a descarga da aplicação **Bluetooth**.
4. Toque num ícone para instalar.
5. Toque num ícone para descarregar.

## Ative o BLUETOOTH com a Aplicação “Music Flow Bluetooth”

A aplicação "Music Flow Bluetooth" ajuda a ligar o seu dispositivo **Bluetooth** a esta unidade.

1. Toque no ícone da aplicação “Music Flow Bluetooth” no ecrã inicial para abrir a aplicação “Music Flow Bluetooth”, e ir para o menu principal.
2. Toque em [Menu] e selecione a unidade que pretende.
3. Se pretender obter mais informação de funcionamento, toque em [Setting] e ative a [Help].

## Nota

- A aplicação Music Flow **Bluetooth** estará disponível nas versões de software tais como se seguem; Android OS : Ver 4.0.3 (ou posterior)iOS OS: Ver 6.0 (ou posterior)
- Dependendo do dispositivo **Bluetooth**, a aplicação “Music Flow Bluetooth” poderá não funcionar.
- Mesmo depois da ligação da aplicação “Music Flow Bluetooth”, poderá ouvir música a partir do seu dispositivo. Neste caso, tente novamente o procedimento de ligação.
- Se utilizar as outras aplicações ou alterar as definições no seu dispositivo **Bluetooth** enquanto utilizar a aplicação "Music Flow Bluetooth", a aplicação "Music Flow Bluetooth" poderá não funcionar normalmente.
- Quando a aplicação "Music Flow Bluetooth" funciona de forma anormal, verifique o seu dispositivo **Bluetooth** e a ligação da aplicação "Music Flow Bluetooth" e tente ligar novamente.
- Dependendo do sistema operativo do dispositivo inteligente, podem haver algumas diferenças no funcionamento da aplicação “Music Flow Bluetooth”.
- Apesar da ligação **Bluetooth** vir a ser desligada, pode utilizar a aplicação “Music Flow Bluetooth” quando altera a função.

# Operações Básicas

## Utilização do botão ligar/ desligar

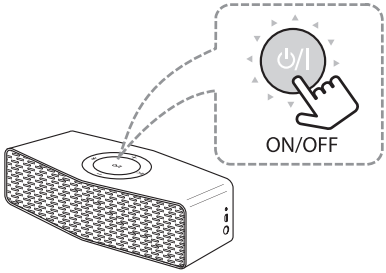


### Ligar/Desligar

Prima e mantenha pressionado o botão ⏻/I.

## Utilização do botão de volume

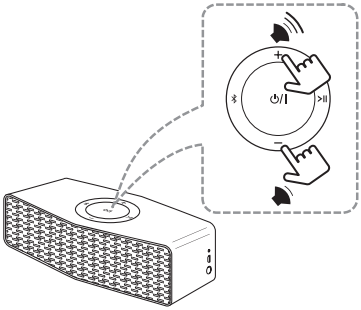

Pode ajustar o volume da coluna.

**Nota**

Ao regular o volume, se tentar aumentar o volume quando este já se encontra no nível máximo, é emitido um som de um "bip" na unidade.

## Guia de Funcionamento Simples

| Função | Como fazer | Estado do Som e do LED |
|---|---|---|
| Ligar/Desligar | Prima e mantenha pressionado o botão ⏻/I. | ⏻/I pisca duas vezes com o som. |
| Emparelhamento Bluetooth | Quando o botão ✱ pisca em branco, selecione LG Music Flow P5 (XX) a partir da lista de dispositivos no seu dispositivo inteligente. | O botão ✱ mantém-se em branco com o som. |
| Reproduzir/Pausar | Prima >II. | - |
| Controlo do Volume | Prima + ou —. | - |
| Saltar para frente | Prima >II duas vezes. | - |
| Saltar para trás | Prima >II três vezes. | - |
| Emparelhamento múltiplo | Prima e mantenha pressionado ✱ durante 2 segundos para adicionar outro dispositivo **Bluetooth**. | O botão ✱ mantém-se em branco com o som. |
| Inicializar | Prima e mantenha pressionado ✱ durante 10 segundos. | Os botões ✱, ⏻/I e >II piscam duas vezes e depois o botão ✱ pisca em branco. |

# Utilização da tecnologia BLUETOOTH®

## Sobre o BLUETOOTH

**Bluetooth** é uma tecnologia de comunicação sem fios para ligações de curto alcance.

O som pode ser interrompido quando a ligação sofre interferência de outras ondas eletrónicas ou quando ligar o **Bluetooth** noutras divisões.

Ligar dispositivos individuais sob a tecnologia sem fios **Bluetooth** não implica quaisquer encargos.
Um telemóvel com tecnologia sem fios **Bluetooth** pode ser utilizado via Cascade se a ligação tiver sido efetuada via tecnologia sem fios **Bluetooth**.

Dispositivos disponíveis : Telemóvel, MP3, Computador portátil, PDA etc.

## Perfis BLUETOOTH

Para utilizar a tecnologia sem fios **Bluetooth** os dispositivos devem ser capazes de interpretar certos perfis. Esta unidade é compatível com o seguinte perfil.

- A2DP (Perfil de Distribuição Áudio Avançado)
- Codec : SBC, AAC

# Ouvir música armazenada em dispositivos BLUETOOTH

## Emparelhamento da sua unidade e do dispositivo BLUETOOTH.

Antes de iniciar o emparelhamento, certifique-se que a funcionalidade **Bluetooth** está ligada no seu dispositivo **Bluetooth**. Consulte o guia de utilização do seu dispositivo **Bluetooth**. Assim que a operação de emparelhamento for executado, não precisa de ser executada novamente.

1. Ligue a unidade e depois o botão ✱ pisca em branco.
2. Ative o dispositivo **Bluetooth** e configure a operação de emparelhamento. Quando procurar por esta unidade com o dispositivo **Bluetooth** poderá aparecer uma lista de dispositivos no visor do dispositivo **Bluetooth** dependendo do tipo de dispositivo **Bluetooth**. A sua unidade aparece como "LG Music Flow P5(xx)".
3. Selecione "LG Music Flow P5(xx)".

**Nota**

- XX denomina os últimos dois dígitos do endereço **Bluetooth**. Por exemplo, se a unidade tiver um endereço **Bluetooth** tal como 9C:02:98:4A:F7:08, irá ver "LG Music Flow P5 (08)" no seu dispositivo **Bluetooth**.
- Dependendo do tipo de dispositivo **Bluetooth**,alguns tipos de dispositivo têm uma forma diferente de emparelhamento. Insira o código PIN (0000) caso seja necessário.
- Pode ligar esta unidade com até 2 dispositivos **Bluetooth** em simultâneo, com o mesmo método acima descrito.
- A ligação de emparelhamento múltiplo é suportada apenas para dispositivos Android ou iOS. (A ligação de emparelhamento múltiplo pode não ser suportada, pois depende das especificações dos dispositivos ligados.)
- Dispositivos **Bluetooth** removíveis / destacáveis (Ex: Dongle etc...) não suportam emparelhamento múltiplo.

4. Quando esta unidade estiver ligada com êxito ao seu dispositivo **Bluetooth**, os botões que piscam mantêm-se em branco com o som de um "bip".
5. Ouvir música.
   Para reproduzir uma música no seu dispositivo **Bluetooth**, consulte o manual do utilizador do seu dispositivo **Bluetooth**.

**Nota**

- Ao utilizar a tecnologia **Bluetooth**, tem que fazer uma ligação entre a unidade e o dispositivo **Bluetooth** o mais próximo possível e manter a distância.
  Porém isso pode não funcionar bem nos casos abaixo:
  - Existe um obstáculo entre a unidade e o dispositivo **Bluetooth**.
  - Há um dispositivo com a mesma frequência com tecnologia **Bluetooth**, tal como um equipamento médico, um forno micro-ondas ou um dispositivo LAN sem fios.
- Deve ligar novamente o seu dispositivo **Bluetooth** a esta unidade quando a reiniciar.
- Mesmo que esta unidade esteja ligada com até 2 dispositivos **Bluetooth**, pode reproduzir e controlar a música ao utilizar apenas um dos dispositivos ligados.
- O som pode ser interrompido quando a ligação sofrer interferências de outros dispositivos eletrónicos.
- Pode não controlar o dispositivo **Bluetooth** com esta unidade.
- Dependendo do tipo de dispositivo, pode não ser capaz de utilizar a função **Bluetooth**.
- Pode desfrutar do sistema sem fios ao utilizar o telefone, MP3, Computador Portátil, etc.
- Quanto maior for a distância entre a unidade e o dispositivo **Bluetooth**, menor será a qualidade de som.
- A ligação **Bluetooth** será desligada quando a unidade estiver desligada ou o dispositivo **Bluetooth** estiver muito longe da unidade.
- Quando a ligação **Bluetooth** estiver desligada, volte a ligar o dispositivo **Bluetooth** à unidade.
- Quando ligar um dispositivo **Bluetooth** (dispositivo iOS, etc.) a esta unidade ou operar o dispositivo, o nível de volume pode ser sincronizado mutuamente.

# Ligação Dual Play (Reprodução dual) (Opcional)

Pode desfrutar do som em stereo ao utilizar duas colunas. São necessárias duas colunas para desfrutar em stereo.

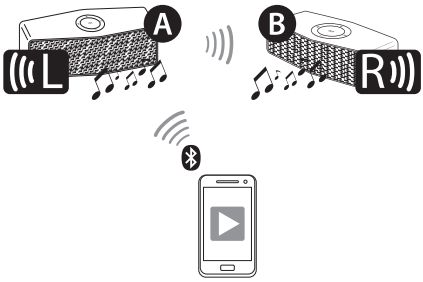


1. Ligue a coluna Ⓐ a um dispositivo **Bluetooth**.
2. -coluna Ⓐ: botão ✱, +
   - coluna Ⓑ: botão ✱, —
   - O som de um "bip" é escutado e os botões ✱ irão piscar em branco rapidamente.
3. Se estiverem duas colunas ligadas, os botões que piscam ✱ irão manter-se em branco com o som de um "bip". Se as unidades não conseguem detetar, vá para o passo 1 e tente novamente.

## Ligação Automática Dual Play (Reprodução Dual)

Se desligar e voltar a ligar de novo a alimentação em modo Dual Play (Reprodução Dual), estas colunas irão manter o modo Dual Play (Reprodução Dual) automaticamente.

- Ligue as duas colunas para completar a ligação Dual Play (Reprodução Dual).
- Demora até 30 segundos para ligar em Dual Play (Reprodução Dual).

### Nota

- Se tiver um dispositivo **Bluetooth** que utiliza um dongle, não pode utilizar o Dual Play (Reprodução Dual).
- No modo de entrada portátil, não pode utilizar o Dual Play (Reprodução Dual).
- Quando estiver a desfrutar do Dual Play (Reprodução Dual), a ligação de emparelhamento múltiplo não é suportada.
- Quando a ligação Dual Play (Reprodução Dual) estiver a ser processada, não pode pesquisar pelas unidades a partir de outros dispositivos **Bluetooth**.
- Quando desligar a ligação Dual Play (Reprodução Dual), prima e mantenha pressionados os botões das duas colunas outra vez. (✱, + ou ✱, —)
- Quando desfruta de Dual Play (Reprodução Dual), pode ajustar o volume de ambas as colunas Ⓐ e Ⓑ ao mesmo tempo.
- Assim que duas colunas estejam ligadas uma à outra via Dual Play (Reprodução Dual), os dispositivos **Bluetooth** ligados a ambas as colunas são desligados exceto para a coluna ligada em último com a coluna Ⓐ.
- Utilizar o Dual Play (Reprodução Dual) é limitado a apenas estas unidades, e não está disponível em outras séries Music Flow.
- Para alterar o dispositivo **Bluetooth** no modo Dual Play (Reprodução Dual), prima e mantenha pressionado ✱ durante 2 segundos para desligar o dispositivo **Bluetooth** atual e ligar o dispositivo **Bluetooth** pretendido.
- No modo Dual Play (Reprodução Dual), pode ligar apenas a coluna Ⓐ com o dispositivo **Bluetooth**.
- Dual Play (Reprodução Dual) é suportado apenas em dispositivos Android ou iOS.
- Quando ligar um dispositivo **Bluetooth** (dispositivo iOS, etc.) a esta unidade ou operar o dispositivo, o nível de volume pode ser sincronizado mutuamente.
- No modo Dual Play (Reprodução Dual), mantenha a distância entre colunas o mais próximo possível entre estas.
- A função Dual Play (Reprodução Dual) pode não funcionar bem, pois isso depende do ambiente de rede.

# LG Sound Sync (Som Privado da TV)

Sound Sync Wireless

Pode controlar algumas funções desta unidade através do controlo remoto da sua TV com LG Sound Sync. A funcionalidade é compatível apenas com a LG TV com suporte LG Sound Sync. Certifique-se de que o logótipo da LG Sound Sync se encontra na TV.

Função controlável por controlo remoto da LG TV: Aumentar/Diminuir volume, silenciar

Consulte o manual de instruções da TV para os detalhes do LG Sound Sync.

Faça uma das seguintes ligações, dependendo das capacidades do seu equipamento.

**Nota**

- Quando a ligação falha, certifique-se do estado da TV e da alimentação.
- Certifique-se do estado desta unidade e da ligação nos casos abaixo quando estiver a utilizar a LG Sound Sync.
  - desligue a unidade.
  - Alteração da função para os outros.
  - Desligamento da ligação sem fios provocado pela interferência ou pela distância.
- A quantidade de tempo para desligar esta unidade é diferente dependendo da sua TV quando configura a função AUTO POWER para LIGAR.
- Os detalhes do menu de configuração da TV variam dependendo dos modelos da sua TV.

## Com ligação sem fios

1. Ligue a unidade ao pressionar ⏻ / I (Ligar).
2. Configure a saída de som da TV para ouvir som através desta unidade:Menu de configuração da TV → [Sound] → [TV Sound output] → [LG Sound Sync (Wireless)]
3. Prima e mantenha pressionados ✱, >II simultaneamente até ouvir um "bip". ✱ pisca em âmbar. Se estiver ligado, ✱ mantêm-se em âmbar.

**Nota**

- Se desligou o LG Sound Sync (Sem fios) será desligado. Para utilizar novamente esta função deve ligar de novo a TV e a unidade.
- Pode silenciar o som ao pressionar >II.

# Ouvir Música a partir de um Dispositivo Externo

A coluna pode ser utilizada para ouvir música a partir de vários tipos de dispositivos externos.

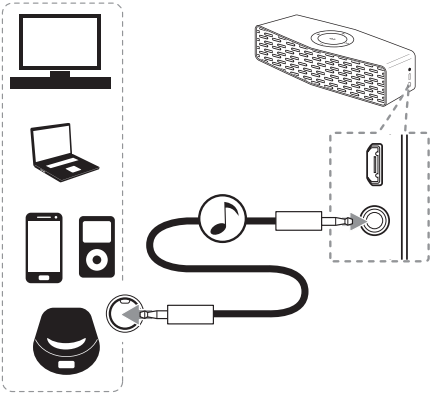

1. Ligue o dispositivo externo ao conector Entrada Portátil da unidade.
2. Ligue a unidade ao pressionar o botão ⏻/I.
3. Ligue o dispositivo externo e inicie a reprodução.

**Nota**

- Quando liga o cabo portátil, a função é alterada para o modo de entrada portátil automaticamente.
- Pode silenciar o som ao pressionar >II.

# Outras operações

## Reconfiguração

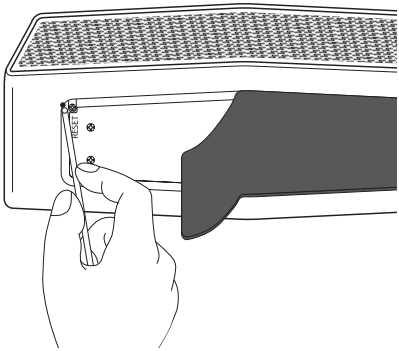

No caso em que a unidade congela devido a mau funcionamento, remova a manga de borracha e prima o orifício de reconfiguração, utilizando um objeto tal como um pino fino. Então a unidade é desligada completamente.

## Aviso para Desligar Automático

Quando a unidade estiver em modo BT/LG Sound Sync sem que haja reprodução de música durante 20 minutos, ou quando estiver em modo de entrada portátil sem nenhuma operação nos botões durante 6 horas, esta unidade é desligada automaticamente.

# Resolução de problemas

## Geral

| Problema | Causa e Resolução |
|---|---|
| Não liga. | • A bateria está descarregada. Recarregue a bateria.<br>• Ligue a unidade à fonte de alimentação com o adaptador CA. |
| Sem som ou com distorção do som. | • A unidade ou volume do seu dispositivo inteligente está configurado para o mínimo. Verifique e ajuste o volume da unidade ou volume do dispositivo **Bluetooth**.<br>• Quando utilizar um dispositivo externo com volume muito elevado, a qualidade do som poderá ser deteriorada. Baixe o volume dos dispositivos.<br>• Se utilizar a unidade para outros fins que não sejam os de ouvir música, a qualidade do som pode ser diminuída ou a unidade pode não funcionar corretamente. |
| O emparelhamento **Bluetooth** não funciona corretamente. | • Desligue e volte a ligar a função **Bluetooth** novamente no seu dispositivo **Bluetooth**, e de seguida, tente emparelhar novamente.<br>• Certifique-se de que o dispositivo **Bluetooth** está ligado.<br>• Existe um obstáculo entre o dispositivo **Bluetooth** e a unidade.<br>• Dependendo do tipo do dispositivo **Bluetooth** ou do ambiente em redor, o dispositivo pode não ser emparelhado com a unidade.<br>• Enquanto estiver a utilizar o **Bluetooth**, pode não ser capaz de ativar a aplicação "Music Flow Bluetooth". Desligue o dispositivo **Bluetooth** que tinha ligado anteriormente antes de utilizar a aplicação “Music Flow Bluetooth” de forma adequada.<br>• Quando o seu dispositivo **Bluetooth** já estiver ligado com outra unidade, desligue a ligação **Bluetooth** primeiro. De seguida pode controlar a unidade através da aplicação "Music Flow Bluetooth".<br>• Dependendo do dispositivo **Bluetooth**, a aplicação “Music Flow Bluetooth” poderá não funcionar.<br>• A ligação estabelecida poderá ser interrompida se selecionar outra aplicação ou alterar a configuração do dispositivo ligado através da aplicação "Music Flow Bluetooth". Perante tal situação, verifique o estado da ligação. |
| A unidade não funciona normalmente. | • Se a bateria foi totalmente descarregada, a informação **Bluetooth** guardada pode ser apagada. A configuração prévia pode não ser guardada quando a alimentação da unidade for cortada.<br>• Em caso de avaria, o indicador de Bateria acende e pisca alternadamente em branco e âmbar. Coloque a unidade num local adequado, onde a temperatura e a humidade não sejam demasiado altas ou baixas.<br>• Em caso de sobrecarga, todos os indicadores LED ficam brancos. Por favor desligue a alimentação e tente novamente. |
| As soluções acima não funcionam. | • Prima o orifício de Reconfiguração com um objeto pontiagudo, como, por exemplo, um lápis. |

# Acerca do indicador LED

## Geral

| | |
|---|---|
| O indicador de Bateria fica vermelho e verde. | A carregar ➡ Carregamento completo |
| ⏻/❙ pisca em branco com o som. | A alimentação está ligada. |
| ⏻/❙ pisca em âmbar com o som. | A bateria está descarregada. (Pisca rapidamente) |
| O indicador de Bateria pisca em vermelho e verde rapidamente. | A unidade funciona com anomalias.<br>Deixe a unidade à temperatura ambiente (5 - 35 °C) durante um período de tempo e depois tente novamente. |

## Bluetooth

| | |
|---|---|
| ✱ pisca e mantém-se em branco com o som. | **Pisca:** A pesquisar por dispositivo **Bluetooth**.<br>**Fica ligado:** O dispositivo **Bluetooth** está ligado. |

## Dual Play (Reprodução Dual) e Sincronização de Som

| | |
|---|---|
| ✱ pisca rapidamente em branco com o som.<br>(✱ nas duas colunas) | A aguardar por uma ligação Dual Play (Reprodução Dual) |
| ✱, pisca em âmbar com o som. | A aguardar pela sincronização de som |

## Dual Play (Reprodução Dual) e Sincronização de Som

| | |
|---|---|
| >II pisca em branco. | Estado Silenciado (Portátil) |

# Marcas e licenças

A tecnologia sem fios **Bluetooth** é um sistema que permite o contacto via rádio entre dispositivos eletrónicos dentro de um alcance máximo de 10 metros.

Ligar dispositivos individuais sob a tecnologia sem fios **Bluetooth** não implica quaisquer encargos. Um telemóvel com tecnologia sem fios **Bluetooth** pode ser utilizado via Cascade se a ligação tiver sido efetuada via tecnologia sem fios **Bluetooth**.

A palavra e marca **Bluetooth** e logótipos são propriedade da Bluetooth SIG Inc. e qualquer utilização dessas marcas pela LG Electronics está sob licença.

Outras marcas registadas e nomes comerciais são propriedades dos respetivos proprietários.

# Manuseamento da Unidade

## Transportar a unidade

Por favor, guardar a embalagem original e as caixas da embalagem. Se precisar de despachar a unidade deve, para máxima proteção, embalar de novo a unidade, tal como chegou embalada inicialmente da fábrica.

## Manutenção das superfícies externas limpas

- Não utilize líquidos voláteis como, por exemplo, sprays inseticidas, perto da unidade.
- A limpeza com muita pressão poderá danificar a superfície.
- Não deixe que produtos de borracha ou plástico permaneçam em contacto com a unidade durante períodos prolongados de tempo.

## Limpeza da unidade

Para limpar o aparelho, utilize um pano macio e seco. Se as superfícies estiverem extremamente sujas, utilize um pano macio levemente humedecido em detergente suave. Não utilizar solventes fortes como álcool, benzina ou diluente, pois estes podem danificar a superfície da unidade.

# Especificações

| Geral | |
|---|---|
| Requisitos de energia | Bateria recarregável embutida<br>5 V ⎓ 1,8 A (Adaptador CA) |
| Consumo de energia | 9 W |
| Dimensões (L x C x P) | Aprox. 153 mm x 58 mm x 59,5 mm |
| Peso Líquido (Aprox.) | 0,47 kg |
| Temperatura de funcionamento | 5 °C a 35 °C |
| Humidade de funcionamento | 5 % até 60 % |

| Entradas | |
|---|---|
| PORT. IN | 0.65 Vrms (conector 3,5 mm stereo) |
| USB | Porta micro USB para carregamento da bateria |

| Colunas | |
|---|---|
| Tipo | embutido |
| Impedância nominal | 4 Ω |
| Potência de Entrada Recomendada | 10 W |
| Potência de entrada máxima | 20 W |

| Bateria | |
|---|---|
| Capacidade da Bateria | 2100 mAh |
| Duração em funcionamento | Aprox. 15 horas.<br>Pode variar dependendo do estado da bateria e das condições de funcionamento. |

- O design e as especificações estão sujeitos a alterações sem aviso prévio.

LG

Life's Good