PANDUAN BAGI PENGGUNA

Sound Bar Nirkabel / Subwoofer Aktif Nirkabel

Bacalah panduan ini dengan seksama sebelum mengoperasikan perangkat Anda dan simpan baik-baik panduan ini untuk rujukan di kemudian hari.

Model

SN5Y (SN5Y, SPN5B-W)

www.lg.com

2105_Rev04
Hak Cipta © 2020-2021 LG Electronics Inc. Hak Cipta Dilindungi Undang-Undang.

Informasi Keselamatan



PERHATIAN: UNTUK MENGURANGI RESIKO KEJUTAN LISTRIK JANGAN BUKA COVER (ATAU BELAKANG) BAGIAN DALAM TIDAK BOLEH DIUBAH MINTALAH SERVIS KE AHLI SERVIS YANG BERPENGALAMAN



Simbol cahaya petir dengan ujung panah dalam segitiga dimaksudkan untuk mengingatkan pengguna akan bahaya tegangan listrik yang tidak disekat yang berada dibagian dalam produk dimana bila sampai pada jumlah yang besar dapat menimbulkan kejutan listrik pada seseorang.



Tanda seru dalam segitiga dimaksudkan untuk mengingatkan pengguna akan pentingnya petunjuk pengoperasian dan pemeliharaan (servis) dalam literatur yang terlampir bersama produk.

PERINGATAN: UNTUK MENGURANGI RESIKO TERJADINYA API ATAU KEJUTAN LISTRIK, JANGAN LETAKKAN UNIT DI TEMPAT YANG TERKENA AIR HUJAN ATAU LEMBAB.

PERINGATAN: Jangan memasang peralatan di tempat yang sempit seperti rak buku atau tempat yang sejenis.

PERHATIAN: Jangan gunakan produk bertegangan tinggi di sekitar produk ini. (contoh, raket nyamuk) Produk ini dapat rusak karena kejutan listrik.

PERHATIAN: Peralatan ini tidak boleh terkena air (tertetesi atau terciprat) dan benda-benda yang diisi air, misalnya vas bunga, sebaiknya jangan diletakkan diatasnya.

PERHATIAN: Jangan menutup lubang ventilasi. Rangkai peralatan sesuai dengan instruksi pemasangan.

Celah atau lubang dalam kabinet disediakan untuk ventilasi dan untuk memastikan keandalan pengoperasian produk dan untuk melindunginya dari kelebihan panas. Lubang harus tidak boleh diblokir dengan menempatkan produk pada tempat tidur, sofa, karpet atau permukaan serupa lainnya. Produk ini tidak boleh ditempatkan dalam instalasi tertutup seperti rak buku atau rak kecuali disediakan ventilasi yang tepat atau instruksi pabriknya telah diikuti.

PERHATIAN: Sumber api langsung seperti lilin yang menyala tidak boleh diletakkan di atas perangkat.

PEMBERITAHUAN: Untuk informasi penanda keselamatan seperti identifikasi produk dan rating daya, baca label utama di bagian bawah atau belakang perangkat.

PERHATIAN mengenai Kabel Listrik

Kabel Listrik adalah perangkat pemutus listrik. Dalam keadaan darurat, Kabel Listrik harus mudah dijangkau.

Buka halaman spesifikasi panduan bagi pemilik ini untuk memastikan persyaratan saat ini.

Jangan sampai stopkontak dinding kelebihan beban. Stopkontak dinding yang kelebihan beban, longgar atau rusak, kabel tambahan, kabel yang berjumbai, atau pelapis kabel yang rusak atau retak, semua itu berbahaya. Semua kondisi di atas dapat menyebabkan sengatan listrik atau kebakaran. Periksa kabel perangkat Anda secara teratur, dan jika permukaannya menandakan kerusakan atau memburuk, cabut, hentikan penggunaan perangkat, dan mintalah pusat servis resmi mengganti dengan kabel yang sama persis. Lindungi kabel listrik dari kerusakan fisik atau mekanis, seperti terpelintir, kusut, terjepit kaki atau pintu, dan terinjak. Perhatikan khususnya untuk steker, stopkontak dinding, dan titik di mana kabel keluar dari perangkat.

PERHATIAN: Berhati-hatilah untuk memastikan anak-anak tidak meletakkan tangan mereka atau benda apa pun ke atas *pipa kabel speaker.

* Pipa kabel el speak. er Lubang untuk suara bass yang menggelegar pada kabinet speaker (tertutup).

PERHATIAN: Hanya gunakan adaptor AC yang disertakan bersama perangkat ini. Jangan gunakan catu daya dari perangkat atau produsen lain. Jika menggunakan kabel atau catu daya yang lain, perangkat dapat rusak dan dapat membatalkan garansi Anda.

Simbol

~	Adalah arus bolak-balik (AC).
⎓	Adalah arus searah (DC).
⧈	Adalah peralatan kelas II.
⏻	Adalah siaga.
I	Adalah "ON" (daya hidup).
⚡	Adalah voltase berbahaya.

Informasi Pemberitahuan Perangkat Lunak Open Source

Untuk mendapatkan Source Code di bawah GPL, LGPL, MPL dan Open Source lainnya, yang termasuk dalam produk ini, silahkan kunjungi http://opensource.lge.com.

Selain untuk Source Code, semua persyaratan lisensi yang dimaksud , peraturan garansi dan pernyataan hak cipta tersedia untuk di-unduh.

LG Electronics juga akan memberi Anda kode open source pada CD-ROM dengan harga yang meliputi biaya pelaksanaan distribusi tersebut (seperti biaya media, pengiriman, dan penanganan) berdasarkan permintaan melalui email ke opensource@lge.com.

Penawaran ini berlaku selama periode tiga tahun setelah pengiriman terakhir produk ini. Penawaran ini berlaku bagi siapa saja yang menerima informasi ini.

Daftar Isi

1 Persiapan

2 Informasi Keselamatan
6 Pendahuluan
7 Panel depan
8 Panel belakang
9 Remote control
12 Posisi speaker
13 Memasang soundbar
14 Memasang unit utama ke dinding

2 Sambungan dan Koneksi

16 Merapikan kabel (Opsional)
16 Menghubungkan Adaptor AC
17 Sambungan subwoofer dan speaker belakang (dijual terpisah)
17 – Koneksi subwoofer nirkabel
18 – Sambungan speaker belakang (dijual terpisah)
19 – Suara surround
21 – Cara Memasang Inti Ferit
22 Menyambungkan ke TV
22 – Menggunakan kabel OPTICAL
22 – LG Sound Sync
24 – Menggunakan kabel HDMI
24 – Fungsi ARC (Saluran Audio Balik)
24 – Apa itu SIMPLINK?
25 – Informasi tambahan untuk HDMI
26 Koneksi peralatan opsional
26 – Koneksi HDMI
27 – Koneksi OPTICAL IN
27 – Koneksi USB
27 – Perangkat USB yang kompatibel
28 – Persyaratan perangkat USB
28 – File yang dapat diputar

3 Pengoperasian

30 Pengoperasian dasar
30 – Pengoperasian USB
31 Pengoperasian lainnya
31 – Menggunakan remote control TV
32 – AUTO POWER Aktif/Mati
33 – Mengganti fungsi otomatis
33 – Mulai Cepat
34 Menggunakan Teknologi Nirkabel Bluetooth
34 – Tentang Bluetooth
34 – Profil Bluetooth
34 – Mendengarkan Musik Perangkat Bluetooth
36 – Mengontrol perangkat Bluetooth yang terhubung
36 – Penguncian koneksi Bluetooth (BT LOCK)
36 Menggunakan Aplikasi BLUETOOTH
36 – Menginstal Aplikasi “LG Sound Bar” pada Perangkat BLUETOOTH Anda
37 – Mengaktifkan BLUETOOTH menggunakan aplikasi “LG Sound Bar”

4 Pemecahan Masalah

38 Pemecahan Masalah
38 – Umum
39 – CATATAN cara menggunakan nirkabel
40 – CATATAN rilisan Mode demo

5 Lampiran

41 Merek dagang dan lisensi
42 Spesifikasi
44 Menangani Speaker

Pendahuluan

Simbol yang digunakan dalam panduan ini

Catatan

Menunjukkan catatan khusus dan fitur pengoperasian.

Perhatian

Menunjukkan peringatan untuk mencegah kerusakan yang mungkin terjadi karena penyalahgunaan.

Panel depan

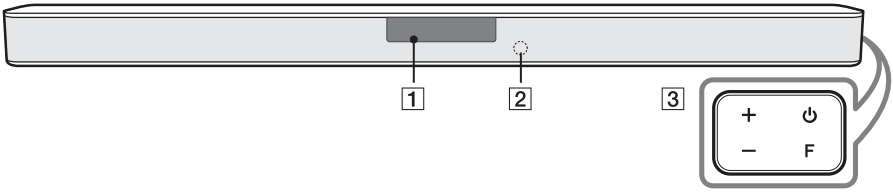

1 Jendela Layar
- Jendela layar akan meredup secara otomatis jika tidak ada tombol yang ditekan selama 15 detik. Jika Anda menekan tombol apa pun, jendela layar akan mencerah.

2 Sensor remote

3

⏻ (Siaga)
- Mengalihkan unit ke ON atau OFF.

F (Fungsi)
- Pilih fungsi dan sumber input dengan menekan F berulang kali.

Sumber Input / Fungsi	Tampilan
Optik ARC LG Sound Sync (Kabel)	OPT/HDMI ARC
Bluetooth	BT
LG Sound Sync (Nirkabel)	LG TV
HDMI IN	HDMI
USB	USB

+/– (Volume)
- Menyesuaikan level volume.

Unit ini akan mati dengan sendirinya untuk menghemat konsumsi listrik apabila unit utama tidak terhubung ke perangkat eksternal dan tidak digunakan selama 15 menit.

Panel belakang

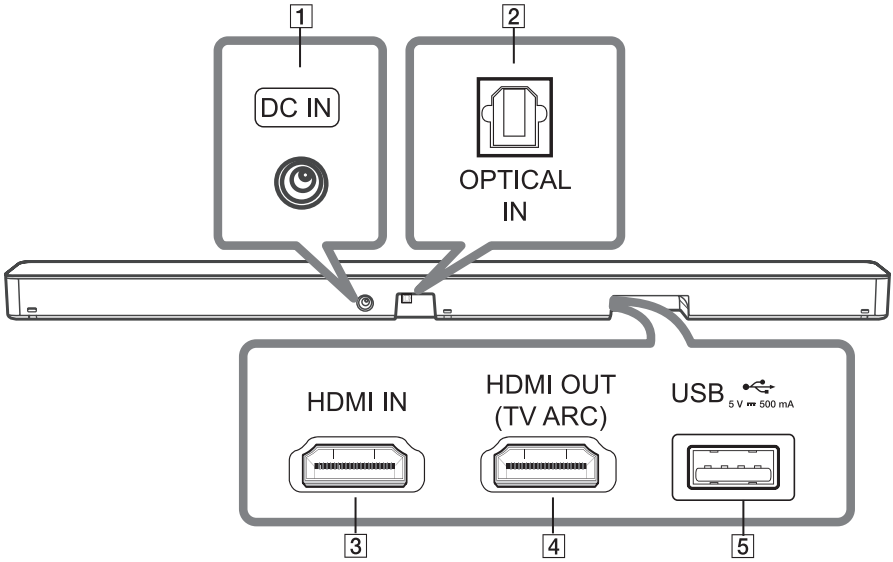

1	**DC IN** - Sambungkan ke adaptor AC.
2	**OPTICAL IN** - Hubungkan jack OPTICAL IN di bagian belakang unit dengan jack OPTICAL OUT pada TV.
3	**HDMI IN** - Hubungkan jack HDMI IN di bagian belakang unit dengan jack HDMI OUT pada perangkat eksternal. Anda dapat menikmati suara dan gambar dari koneksi HDMI pada perangkat eksternal.
4	**HDMI OUT (TV ARC)** - Hubungkan jack HDMI OUT (TV ARC) di bagian belakang unit ke jack ARC di TV.
5	Port USB - Hubungkan perangkat memori USB ke port USB di bagian belakang unit.

Remote control

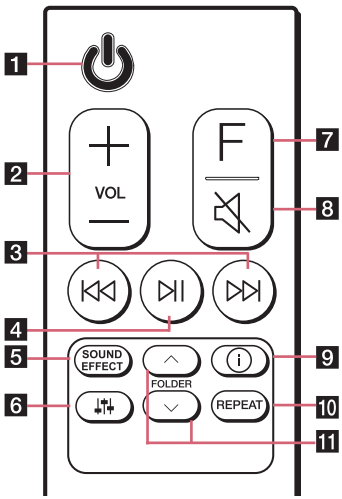

Penggantian Baterai

Buka tutup baterai di bagian belakang remote control, kemudian masukkan baterai dengan kutub ⊕ dan ⊖ yang benar.

Risiko terbakar atau meledak jika baterai diganti dengan tipe yang tidak sesuai.

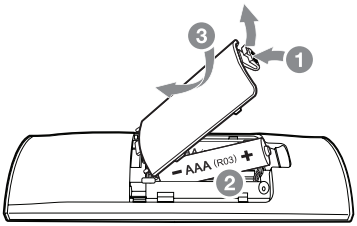

1	⏻ (Siaga) - Mengalihkan unit ke ON atau OFF.
2	**VOL** (Volume) +/— - Menyetel volume speaker.
3	⏮/⏭ (Lewati/Cari) - Tekan ⏮ atau ⏭ untuk menuju ke file berikutnya atau sebelumnya. - Tekan terus ⏮ atau ⏭ pada saat musik diputar dan lepaskan saat mencapai bagian yang ingin Anda dengarkan.
4	⏯ (Putar/Jeda) - Mulai pemutaran. / Jeda pemutaran. • **Kunci koneksi BT (Bluetooth):** Memungkinkan Anda menyambungkan perangkat **Bluetooth** hanya pada fungsi **Bluetooth** dan LG TV. (Halaman 36) Untuk mengaktifkan atau menonaktifkan kunci koneksi **Bluetooth**, tekan terus ⏯ selama sekitar 3 detik lalu tekan lagi fungsi BT (**Bluetooth**).

5

SOUND EFFECT

- Pilih mode efek suara dengan menggunakan **SOUND EFFECT**.

Tampilan di Layar	Deskripsi
AI SOUND PRO	Menganalisis properti suara input dan menghadirkan suara yang dioptimalkan untuk konten secara real time.
BASS BLAST atau BASS BLAST+	Memperkuat bass dan suara yang lebih menggelegar.
STANDARD	Anda dapat menikmati suara yang optimal.
DTS VIRTUAL : X	Anda dapat menikmati suara surround yang lebih mendalam dan sinematik.

- **Remote TV:** Memungkinkan Anda mengontrol volume unit dengan remote control TV bahkan yang berasal dari produk buatan pabrik lain. (Halaman 31)
  Untuk mengaktifkan atau menonaktifkan fungsi Remote TV, tekan terus **SOUND EFFECT** sekitar 3 detik dan tekan lagi.

❗ Merek TV yang didukung

LG	Panasonic	Philips	Samsung	Sharp	Sony	Toshiba	Vizio

6

(Penyesuaian Suara)

- Sesuaikan tingkat suara dari setiap speaker.
  Pilih speaker yang ingin Anda sesuaikan dengan menggunakan dan sesuaikan tingkat suara dengan menggunakan **VOL +/—**.

❗ Menyesuaikan tingkat suara speaker belakang hanya dapat diterapkan ketika speaker belakang terhubung.

❗ Lihat halaman 12 untuk informasi selengkapnya tentang speaker.

Tampilan	Deskripsi	Kisaran
WF	Sub Woofer	-15 ~ 6
R	Belakang	-6 ~ 6
TRE	Treble	-5 ~ 5
BAS	Bass	-5 ~ 5

- **Suara surround:** Memungkinkan Anda menikmati suara surround dengan speaker belakang. (Halaman 19)
  Untuk mengaktifkan atau menonaktifkan suara surround, tekan terus selama sekitar 3 detik dan tekan lagi.

7

F (Fungsi)

- Pilih fungsi dan sumber input dengan menekan **F** berulang kali.

8

(Matikan suara)

- Tekan untuk mematikan suara unit Anda. Untuk membatalkannya, tekan lagi.

9	ⓘ (Informasi)
	- Anda dapat menampilkan berbagai informasi sumber input dengan menekan ⓘ.
	  - OPT (Optik)/ARC/HDMI (HDMI IN) : Format audio
	  - BT (**Bluetooth**) : Nama perangkat **Bluetooth** yang tersambung
	  - USB : Informasi file yang berada di USB.
	• **Otomatis NYALA/MATI:** Ini memungkinkan unit untuk hidup dan mati secara otomatis oleh sinyal input: Optik, LG TV atau **Bluetooth** (Halaman 32)
	Untuk mengaktifkan atau menonaktifkan fungsi AUTO POWER, tekan terus ⓘ selama sekitar 3 detik dan tekan lagi.

10	REPEAT - Tekan **REPEAT** untuk memilih mode pengulangan atau acak yang diinginkan.
11	FOLDER ∧/∨ - Mencari folder pada perangkat USB.

Posisi speaker

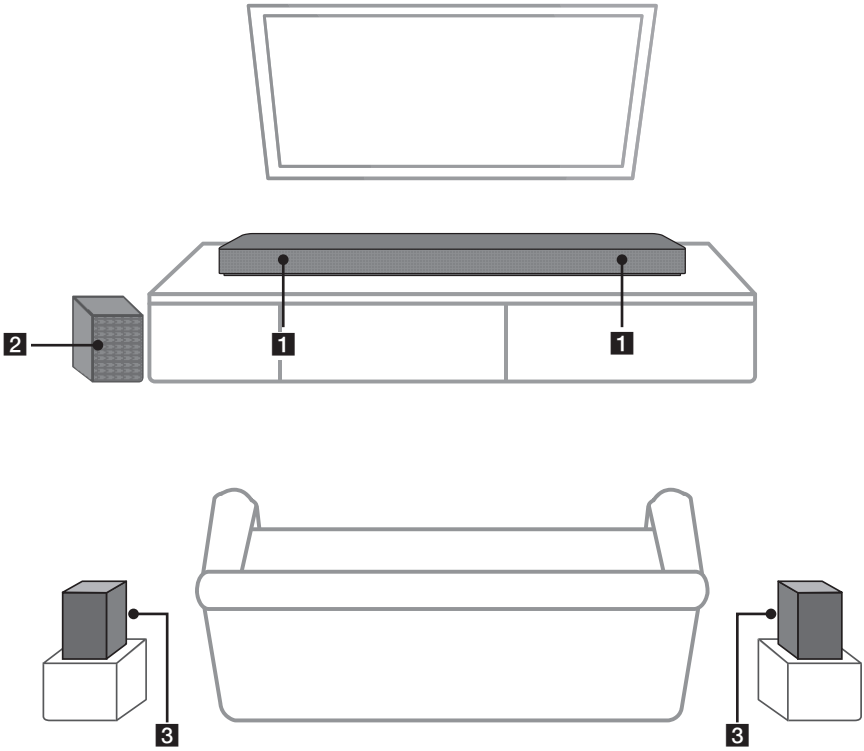

1	Speaker depan
2	Subwoofer
3	Speaker belakang

Anda dapat menikmati suara surround dengan menggunakan kit Speaker Belakang Nirkabel. Kit Speaker Belakang Nirkabel dijual terpisah (SPK8-S).

Memasang soundbar

Anda dapat mendengarkan suara dengan menyambungkan unit ke perangkat lain : TV, pemutar cakram Blu-ray, pemutar DVD, dll.

Letakkan unit di depan TV dan sambungkan ke perangkat yang diinginkan. (Halaman 22 - 27)

Anda dapat meletakkan subwoofer nirkabel di mana saja dalam ruangan. Namun, lebih baik meletakkan subwoofer di dekat speaker utama. Putar sedikit ke arah tengah ruangan untuk mengurangi pantulan ke dinding.

Untuk suara surround yang terbaik, tempatkan speaker seperti yang ditunjukkan di bawah ini.

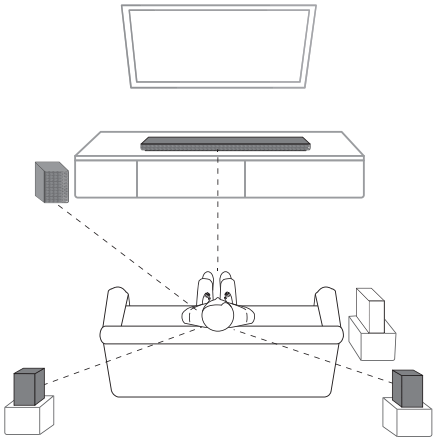

Catatan

- Jika menutupi sensor jarak jauh TV, speaker sound bar dapat dijauhkan dari TV sekitar 10-15 cm atau lebih.
- Ilustrasi di atas mungkin berbeda dari unit yang sebenarnya.
- Anda dapat menikmati suara surround dengan menggunakan kit Speaker Belakang Nirkabel. Kit Speaker Belakang Nirkabel dijual terpisah (SPK8-S).

Perhatian

- Untuk performa koneksi nirkabel terbaik seperti **Bluetooth** atau subwoofer nirkabel, jangan memasang unit di atas furnitur Logam karena koneksi nirkabel tersambung melalui modul yang ada di bagian bawah unit.
- Berhati-hatilah agar tidak menggores permukaan Unit /Sub-Woofer saat memasang atau memindahkan.

Memasang unit utama ke dinding

Anda dapat memasang unit utama di dinding.



Perhatian

Anda sebaiknya menyambung kabel sebelum memasang unit, karena akan sulit jika dilakukan setelah unit dipasang.

Bahan-bahan persiapan

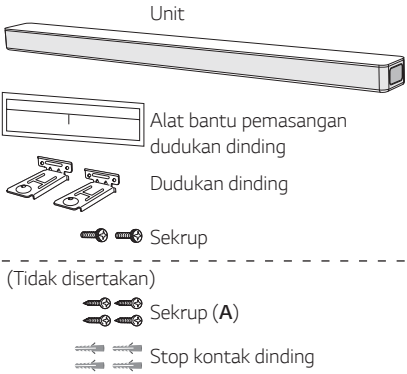

1. Sejajarkan TEPI BAGIAN BAWAH TV dari panduan pemasangan Dudukan dinding dengan bagian bawah TV, lalu pasangkan.

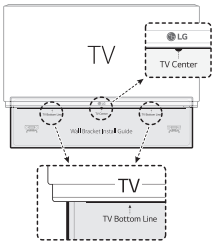

2. Jika Anda memasangnya di dinding (tembok), gunakan stopkontak dinding. Anda sebaiknya mengebor untuk membuat beberapa lubang. Lembar panduan disertakan (Panduan pemasangan dudukan dinding) untuk pengeboran. Gunakan lembar ini untuk memeriksa titik yang akan dibor.

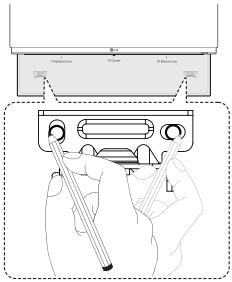

3. Lepaskan Alat bantu pemasangan dudukan dinding.
4. Kencangkan dudukan dengan sekrup (**A**) seperti pada gambar di bawah ini.

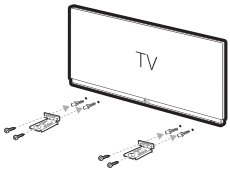

Catatan

Sekrup (**A**) dan Stop Kontak Dinding tidak disertakan untuk pemasangan unit. Anda dianjurkan menggunakan Hilti (HUD-1 6 x 30) untuk pemasangan.

5. Letakkan unit di atas dudukan hingga pas dengan lubang sekrup di bagian bawah unit.

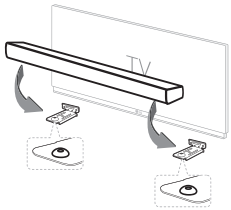

6. Kencangkan unit dengan sekrup.

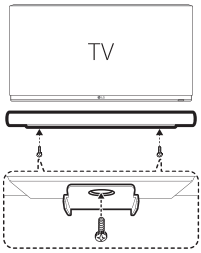

Catatan

Untuk melepaskan unit, lakukan dengan urutan terbalik.

Perhatian

- Jangan memasang perangkat ini dengan posisi terbalik. Hal ini dapat merusak bagian perangkat atau menyebabkan cedera.
- Jangan bergelantungan pada unit yang dipasang dan hindari segala benturan dengan unit.
- Pasang unit dengan kencang pada dinding supaya tidak jatuh. Jika unit jatuh, dapat menyebabkan cedera atau kerusakan produk.
- Jika unit dipasang di dinding, pastikan anak-anak tidak menarik kabel sambungan apa pun, karena dapat menyebabkan unit jatuh.

Merapikan kabel (Opsional)

Anda dapat merapikan kabel dengan tali kabel.

1. Satukan kabel dengan tali kabel seperti gambar di bawah ini.
2. Kencangkan tali kabel.

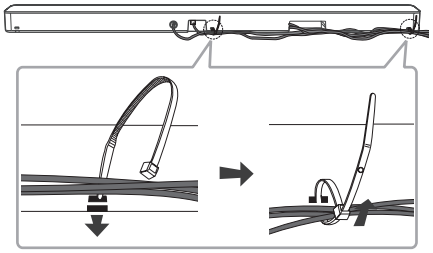

Catatan

- Setelah semua koneksi terhubung, Anda bisa mengatur kabel sesuai kebutuhan.
- Tidak mendukung sambungan kabel.

Menghubungkan Adaptor AC

Hubungkan speaker ke catu daya dengan adaptor AC yang disertakan.

1. Hubungkan kabel daya AC yang disertakan ke adaptor AC.
2. Hubungkan kabel adaptor AC ke input adaptor DC IN.
3. Colokkan kabel daya AC ke stopkontak.

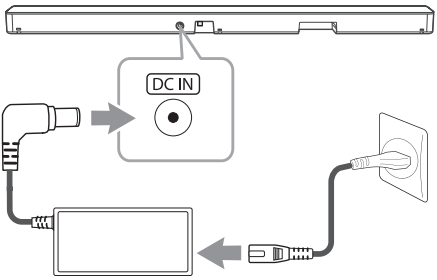

Perhatian

Hanya gunakan adaptor AC yang disertakan bersama perangkat ini. Jangan gunakan catu daya dari perangkat lain atau produsen lain. Jika menggunakan kabel atau catu daya yang lain, perangkat dapat rusak dan dapat membatalkan garansi Anda.

Sambungan subwoofer dan speaker belakang (dijual terpisah)

Koneksi subwoofer nirkabel

Lampu LED subwoofer nirkabel

Warna LED	Status
Hijau (Berkedip)	Mencoba tersambung.
Hijau	Selesai menyambungkan.
Merah	Subwoofer nirkabel berada dalam mode siaga atau gagal tersambung.
Mati (Tidak ada tampilan)	Kabel daya subwoofer nirkabel dicabut.

Menyetel subwoofer nirkabel untuk pertama kali

1. Sambungkan kabel listrik soundbar dan subwoofer nirkabel ke stopkontak.
2. Hidupkan soundbar. Soundbar dan subwoofer nirkabel akan tersambung secara otomatis.
   - LED hijau di belakang subwoofer nirkabel akan menyala.

Menyandingkan subwoofer nirkabel secara manual

Jika koneksi tidak tercapai, Anda akan melihat LED merah pada subwoofer nirkabel, dan akibatnya subwoofer nirkabel tidak akan berbunyi. Untuk mengatasi masalah ini, ikuti langkah di bawah ini.

1. Tekan **PAIRING** di bagian belakang subwoofer nirkabel.

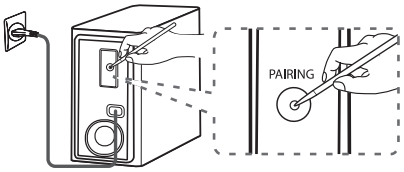

   - LED hijau di bagian belakang subwoofer nirkabel berkedip cepat.
     (Jika LED hijau tidak berkedip, tekan terus tombol **PAIRING**.)
2. Hidupkan soundbar.
   - Selesai menyandingkan. LED hijau di bagian belakang subwoofer nirkabel menyala.

Catatan

- Unit utama dan subwoofer memerlukan beberapa detik (dan mungkin lebih lama) untuk terhubung dan mengeluarkan suara.
- Semakin dekat unit utama dengan subwoofer, semakin bagus kualitas suaranya. Anda dianjurkan untuk memasang unit utama dan subwoofer sedekat mungkin dan menghindari hal di bawah ini.
  - Ada penghalang di antara unit utama dan subwoofer.
  - Ada perangkat yang memiliki frekuensi yang sama dengan teknologi koneksi nirkabel misalnya peralatan kesehatan, microwave atau perangkat wireless LAN.
  - Jauhkan soundbar dan subwoofer dari perangkat-perangkat (seperti router nirkabel, oven microwave, dll.), sejauh sekitar 1 m untuk mencegah gangguan nirkabel.

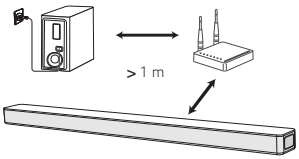

Sambungan speaker belakang (dijual terpisah)

Menyambungkan speaker belakang

1. Sambungkan kabel bergaris hitam ke terminal bertanda - (minus) dan ujung lainnya ke terminal bertanda + (plus).

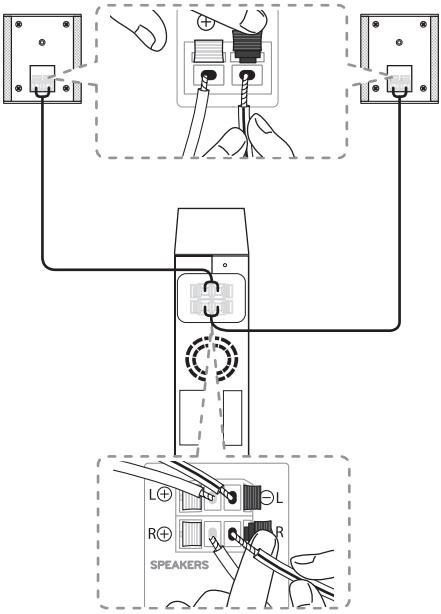

2. Sambungkan penerima nirkabel dan speaker belakang (kiri, kanan) dengan kabel speaker.

Warna	Posisi
Biru	Belakang kiri
Abu-abu	Belakang kanan

Catatan

Anda perlu membeli kit speaker belakang nirkabel (SPK8-S) secara terpisah untuk dapat menikmati suara surround.

⚠ Perhatian

- Gunakan hanya dengan speaker yang disertakan bersama unit ini. Menggunakan speaker yang lainnya dapat menyebabkan malfungsi.
- Pastikan untuk mencocokkan kabel speaker ke terminal yang sesuai pada komponen: Yang + ke + sedangkan yang – ke –. Jika kabel terbalik, suara akan terdistorsi dan suara bass akan hilang.

Indikator LED dari penerima nirkabel

Warna LED	Status
Kuning - hijau (Berkedip)	Mencoba menyambungkan.
Kuning - hijau	Selesai menyambungkan.
Merah	Penerima nirkabel berada dalam mode siaga atau gagal menyambungkan.
Mati (Tidak ada tampilan di layar)	Kabel daya pada penerima nirkabel terputus.

Siapkan penerima nirkabel untuk pertama kalinya

1. Sambungkan kabel daya penerima nirkabel ke stopkontak.
2. Hidupkan unit utama: Soundbar dan penerima nirkabel akan secara otomatis terhubung.
   - LED kuning - hijau pada penerima nirkabel akan menyala.

Menyandingkan penerima nirkabel secara manual

Jika koneksi tidak tercapai, Anda akan melihat LED merah penerima nirkabel menyala, dan akibatnya speaker belakang tidak akan berbunyi. Untuk mengatasi masalah ini, ikuti langkah-langkah di bawah ini.

1. Tekan tombol **PAIRING** di bagian belakang penerima nirkabel.

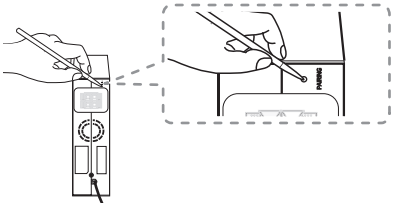

   - LED kuning - hijau pada penerima nirkabel akan berkedip cepat.
2. Hidupkan unit utama
   - Penyandingan selesai. LED kuning - hijau pada penerima nirkabel akan menyala.

Suara surround

Anda dapat menikmati suara surround yang menggelegar untuk semua sumber suara input yang memiliki speaker belakang.

Jika Anda menghidupkan fungsi surround, keseluruhan speaker akan mengeluarkan suara. Saat mematikan fungsi surround, speaker akan mengeluarkan suara sebagai saluran input suara asli.

Untuk mengaktifkan fungsi surround, tekan terus ⇵ pada remote control selama sekitar 3 detik lalu tekan tombol lagi di saat “OFF - SURROUND” digulir.

Untuk menonaktifkan fungsi surround, tekan terus ⇵ pada remote control selama sekitar 3 detik lalu tekan tombol lagi di saat “ON - SURROUND” digulir.

Fungsi Surround ON

Efek Suara	Input	Output	
		Tidak ada speaker belakang	Speaker belakang tersambung
AI SOUND PRO	2.0 Ch		
	5.1 Ch		
STANDARD	2.0 Ch		
	5.1 Ch		
BASS BLAST atau BASS BLAST +	2.0 Ch		
	5.1 Ch		
DTS VIRTUAL : X	2.0 Ch		
	5.1 Ch		

Fungsi Surround OFF

Efek Suara	Input	Output	
		Tidak ada speaker belakang	Speaker belakang tersambung
AI SOUND PRO	2.0 Ch		
	5.1 Ch		
STANDARD	2.0 Ch		
	5.1 Ch		
BASS BLAST atau BASS BLAST +	2.0 Ch		
	5.1 Ch		
DTS VIRTUAL : X	2.0 Ch		
	5.1 Ch		

Cara Memasang Inti Ferit

Inti ferit mungkin tidak disediakan, tergantung pada regulasi masing-masing negara.

Memasang Inti Ferit untuk kabel speaker

Anda harus memasang inti ferit untuk mengurangi atau menghilangkan gangguan listrik.

1. Tarik stopper [a] dari inti ferit untuk membuka.
2. Lilitkan kabel speaker ke sekeliling inti ferit dua kali.
3. Tutuplah inti ferit sampai berbunyi klik.

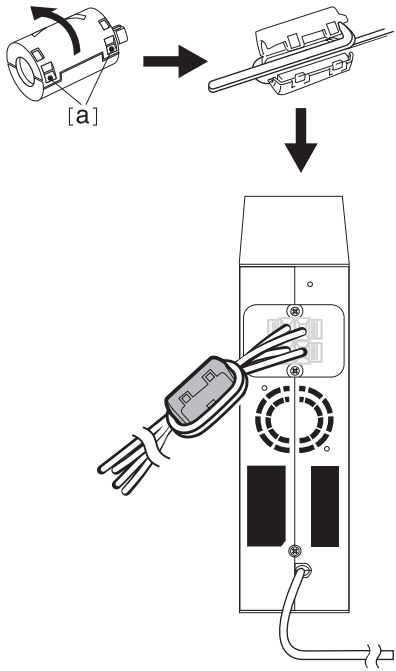

Catatan

- Jika ada produk dengan gelombang elektromagnetik kuat berada di dekatnya, dapat terjadi gangguan. Jauhkan unit utama dan penerima nirkabel dari produk tersebut.
- Penerima nirkabel akan secara otomatis beralih ke mode siaga dalam beberapa menit setelah speaker batang dimatikan. Ketika penerima nirkabel dalam mode siaga, LED akan menyala merah.
- Ketika Anda menghidupkan speaker batang, penerima nirkabel akan hidup dan LED akan berubah menjadi kuning - hijau dan kemudian speaker belakang akan mengeluarkan suara dalam beberapa detik.
- Dibutuhkan beberapa detik (dan mungkin memakan waktu lebih lama) bagi unit utama dan Penerima Nirkabel untuk berkomunikasi satu sama lain.
- Gunakan speaker belakang dengan jarak sekurangnya 30 cm dari layar TV atau dari monitor PC.
- Ketika penerima nirkabel terhubung atau terputus dengan unit utama, output suara dapat terganggu.
- Tetapkan jarak antara soundbar dan penerima nirkabel sedekat mungkin dan jauhkan dari perangkat (misalnya router nirkabel, oven microwave, dll.) dengan jarak lebih dari 1 m untuk mencegah gangguan nirkabel.

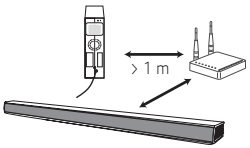

Menyambungkan ke TV

Sambungkan unit dan TV dengan menggunakan kabel digital optik atau kabel HDMI sesuai status TV.

Menggunakan kabel OPTICAL

1. Sambungkan soket OPTICAL IN di belakang unit ke soket OPTICAL OUT di TV dengan menggunakan kabel OPTICAL.

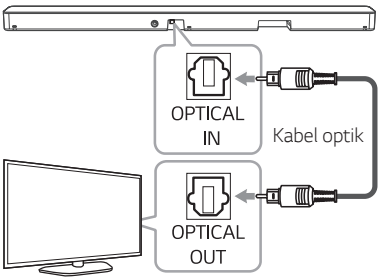

2. Pilih sumber input ke OPT/HDMI ARC dengan menekan tombol **F** beberapa kali.

   Anda dapat melihat "OPT" di jendela layar jika menyambungkan unit ini dengan TV secara normal.

Catatan

- Sebelum menghubungkan kabel optik, pastikan untuk membuka bungkus pengaman kabel jika ada.
- Anda dapat menikmati audio TV melalui speaker unit ini. Dalam beberapa model TV, Anda harus memilih opsi speaker eksternal dari menu TV. (Untuk rinciannya, baca panduan pengguna TV Anda.)
- Jika unit ini tersambung dengan OPTICAL dan ARC pada saat yang sama, maka sinyal ARC akan mendapat prioritas tinggi.

LG Sound Sync

Sound Sync Wireless

Anda dapat mengontrol beberapa fungsi unit ini dengan menggunakan remote control TV dengan LG Sound Sync. Fungsi ini kompatibel dengan LG TV yang didukung LG Sound Sync. Pastikan lambang LG Sound Sync muncul di TV Anda.

Fungsi yang dapat dikontrol oleh remote control TV LG : Volume naik/turun, bisu

Buat salah satu sambungan berikut ini berdasarkan kemampuan peralatan Anda.

Catatan

- Anda juga dapat menggunakan remote control perangkat ini sambil menggunakan LG Sound Sync. Jika Anda menggunakan remote control TV lagi, perangkat akan menyelaraskan dengan TV.
  Menurut spesifikasi TV, volume dan status bisu pada unit ini disinkronkan dengan TV.
- Jika koneksi gagal, periksa kondisi TV dan daya.
- Dalam kasus-kasus di bawah ini, periksa kondisi unit dan koneksi saat menggunakan LG Sound Sync.
  - Unit dimatikan.
  - Mengganti fungsi ke lainnya.
  - Memutus sambungan kabel optik.
  - Memutuskan koneksi nirkabel yang disebabkan oleh gangguan atau jarak.
- Lamanya waktu mematikan unit berbeda-beda tergantung pada TV saat Anda menyalakan fungsi AUTO POWER (AKTIF).

LG Sound Sync dengan koneksi kabel

1. Sambungkan LG TV ke unit dengan menggunakan kabel optik.

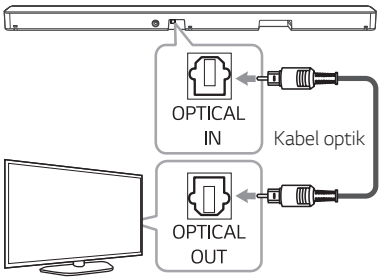

2. Setel output TV untuk mendengarkan suara melalui unit ini :
   (Bacalah petunjuk pemakaian TV untuk perincian LG Sound Sync.)
3. Nyalakan unit dengan menekan ⏻.
4. Pilih sumber input ke OPT/HDMI ARC dengan menekan tombol **F** beberapa kali.

   Anda dapat melihat "LGOPT" di jendela tampilan jika menyambungkan unit ini dengan TV secara normal.

LG Sound Sync dengan koneksi nirkabel

1. Nyalakan unit dengan menekan ⏻.
2. Pilih fungsi LG TV dengan menekan tombol **F** beberapa kali.
3. Siapkan output suara TV untuk mendengarkan suara melalui unit ini:

   "PAIRED" akan muncul di jendela tampilan selama 3 detik kemudian Anda akan melihat "LG TV" di jendela tampilan jika menyambungkan unit ini dan TV secara normal.
   (Bacalah petunjuk pemakaian TV untuk perincian LG Sound Sync.)

Catatan

Jika Anda mematikan unit secara langsung dengan menekan ⏻ (Daya), koneksi LG Sound Sync (Nirkabel) akan diputus.

Menggunakan kabel HDMI

Jika Anda menyambungkan unit ini ke TV yang mendukung HDMI CEC dan ARC (Saluran Kembali Audio), Anda dapat menikmati audio TV melalui speaker unit ini tanpa menyambungkan kabel optik.

1. Sambungkan soket HDMI OUT (TV ARC) di bagian belakang unit ke soket ARC di TV dengan menggunakan kabel HDMI.

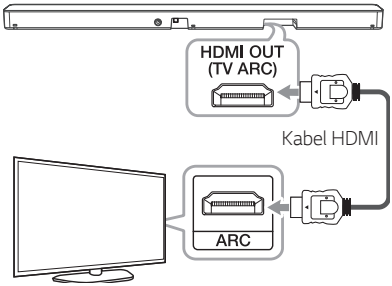

2. Pilih sumber input ke OPT/HDMI ARC dengan menekan tombol **F** beberapa kali.

   Anda dapat melihat "ARC" di jendela layar jika menyambungkan unit ini dengan TV secara normal.

Catatan

- Anda dapat menikmati audio TV melalui speaker unit ini. Dalam beberapa model TV, Anda harus memilih opsi speaker eksternal dari menu TV. (Untuk rinciannya, baca panduan pengguna TV Anda.)
- Tergantung pada model LG TV Anda, fungsi SIMPLINK pada LG TV mungkin perlu diaktifkan.
- Setelah Anda kembali ke fungsi ARC dari fungsi yang lain, Anda perlu memilih sumber input ke OPT/HDMI ARC. Kemudian unit ini akan berubah menjadi fungsi ARC secara otomatis.

Fungsi ARC (Saluran Audio Balik)

Dengan Fungsi ARC, TV yang ber-HDMI dapat mengirim streaming audio ke HDMI OUT unit.

Untuk menggunakan fungsi ini:

- TV Anda harus mendukung fungsi HDMI-CEC serta ARC, dan HDMI-CEC serta ARC harus dihidupkan.
- Metode pengaturan HDMI-CEC dan ARC mungkin berbeda-beda tergantung TV-nya. Untuk perincian tentang fungsi ARC, baca panduan TV.
- Anda harus menggunakan kabel HDMI (Kabel HDMI™ Tipe A Berkecepatan Tinggi dengan Ethernet).
- Anda harus menyambungkan HDMI OUT pada unit ke HDMI IN pada TV yang mendukung fungsi ARC dengan menggunakan kabel HDMI.
- Anda hanya dapat menyambungkan satu Soundbar ke TV yang kompatibel dengan ARC.

Apa itu SIMPLINK?

Sebagian fungsi unit ini dikontrol dengan remote control TV saat unit ini dan TV LG dengan SIMPLINK tersambung melalui sambungan HDMI.

Fungsi yang dapat dikontrol dengan remote control TV LG : Daya hidup/mati, volume naik/turun, dll.

Baca panduan pengguna TV untuk mengetahui perincian fungsi SIMPLINK.

TV LG dengan fungsi SIMPLINK memiliki logo seperti di atas.

Catatan

- Tergantung status unit, operasi SIMPLINK mungkin berbeda dari tujuan Anda atau tidak berfungsi.
- Tergantung TV atau pemutar yang disambungkan dengan unit ini, operasi SIMPLINK mungkin berbeda dari tujuan Anda.

Informasi tambahan untuk HDMI

- Ketika menghubungkan perangkat yang kompatibel dengan HDMI atau DVI, pastikan hal-hal berikut:
  - Cobalah mematikan perangkat HDMI/DVI dan pemutar ini. Selanjutnya, hidupkan perangkat HDMI/DVI dan biarkan selama 30 detik, lalu hidupkan pemutar ini.
  - Input video perangkat yang terhubung disetel dengan benar untuk unit ini.
  - Perangkat yang tersambung kompatibel dengan input video 720 x 576p (atau 480p), 1280 x 720p, 1920 x1080i atau 1920 x 1080p.
- Tidak semua perangkat HDMI atau DVI yang kompatibel dengan HDCP dapat berfungsi dengan pemutar ini.
  - Gambar tidak akan ditampilkan dengan benar di perangkat non-HDCP.

Catatan

- Jika perangkat HDMI yang disambungkan tidak menerima output suara pemutar, suara audio perangkat HDMI mungkin rusak atau tidak ada output.
- Mengganti resolusi setelah terbentuk koneksi dapat menyebabkan malfungsi. Untuk memecahkan masalah ini, matikan unit dan hidupkan kembali.
- Jika koneksi HDMI dengan HDCP tidak diverifikasi, layar TV akan berubah menjadi hitam. Dalam kasus ini, periksa koneksi HDMI, atau putus sambungan kabel HDMI.
- Jika terdengar bising atau ada garis pada layar, periksa kabel HDMI (biasanya panjang kabel hanya 4.5 m.)
- Anda tidak dapat mengubah resolusi video dalam mode HDMI. Ubah resolusi video komponen yang disambungkan.
- Jika sinyal output video tidak normal saat komputer Anda tersambung ke soket HDMI IN , ubah resolusi komputer menjadi 576p (atau 480p), 720p, 1080i atau 1080p.

Checklist kabel HDMI

Beberapa kabel HDMI memiliki transmisi sinyal yang buruk, yang dapat menyebabkan masalah dengan transmisi suara dan video.

Bahkan setelah menyambungkan kabel HDMI, jika tidak ada suara, suara terputus, ada suara bising dari sound bar dan/atau tidak ada video, video di TV tidak halus, kabel HDMI mungkin bermasalah.

Gunakan kabel yang ditandai dengan logo sertifikasi HDMI premium. Kami menganjurkan agar menggunakan "Kabel HDMI Kecepatan Tinggi dengan Ethernet" atau versi yang lebih baru.

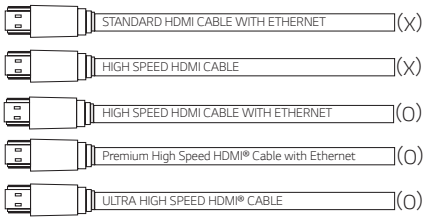

Sambungan melalui Kabel HDMI*

Televisi harus mendukung fitur HDMI (HDMI CEC[1)] / ARC (Saluran Audio Balik) untuk menikmati Siaran langsung dengan sistem audio melalui kabel HDMI. Kecuali TV Anda mendukung fitur HDMI ini, sistem audio harus disambungkan melalui kabel OPTICAL.

1) HDMI CEC (Kontrol Elektronik Pengguna Antarmuka Multimedia Definisi Tinggi)

Kontrol Elektronik Pengguna (CEC) adalah fitur HDMI yang dirancang agar pengguna dapat memerintah dan mengontrol perangkat ber-CEC aktif, yang tersambung melalui HDMI dengan menggunakan salah satu remote control-nya.

* Nama dagang CEC adalah SimpLink (LG) , Anynet+ (Samsung), BRAVIA Sync (Sony), EasyLink (Philips), dll.

Koneksi peralatan opsional

Koneksi HDMI

Anda dapat menikmati suara dan gambar dari koneksi HDMI pada perangkat eksternal.

Untuk menikmati suara saja

Anda dapat menikmati suara dari perangkat eksternal yang dihubungkan.

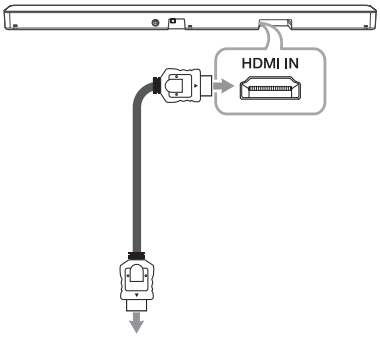

Ke pemutar cakram Blu-ray, pemutar DVD, dll.

1. Sambungkan jack HDMI IN di bagian belakang unit ke jack HDMI OUT pada perangkat audio seperti Blu-ray disc player, DVD player, dll.
2. Pilih sumber input ke HDMI dengan menekan tombol **F** beberapa kali.

Untuk menikmati suara dan gambar

Anda dapat menikmati suara dan gambar dari perangkat eksternal yang dihubungkan.

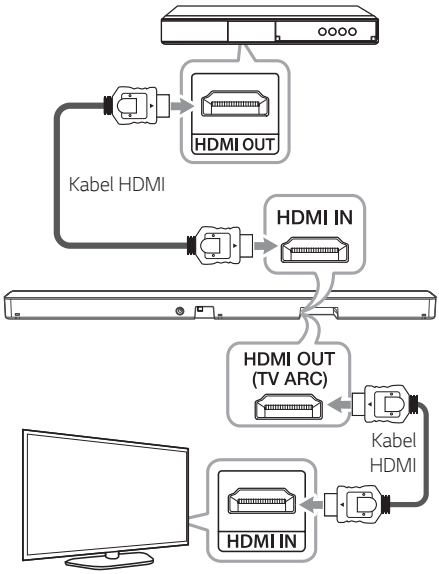

1. Hubungkan colokan HDMI IN di bagian belakang unit ke colokan HDMI OUT di perangkat eksternal seperti pemutar disk Blu-ray, pemutar DVD, dsb.
2. Hubungkan jack HDMI OUT (TV ARC) di bagian belakang unit ke jack HDMI IN di TV.
3. Pilih sumber input ke HDMI dengan menekan tombol **F** beberapa kali.

Catatan

- Sinyal Audio dan Video tidak dapat disalurkan bila unit ini dimatikan.
- Jack HDMI OUT (TV ARC) digunakan untuk terhubung dengan TV. Meskipun ada banyak saluran yang terhubung dengan unit melalui kabel HDMI, unit ini hanya dapat menampilkan saluran PCM 2 pada TV.
- Jika TV Anda tidak mendukung sumber suara DTS, hubungkan perangkat pemutaran (sumber) ke colokan HDMI IN atau OPTICAL IN pada soundbar untuk mendengarkan audio DTS.

Koneksi OPTICAL IN

Sambungkan soket output optik di perangkat eksternal ke soket OPTICAL IN.

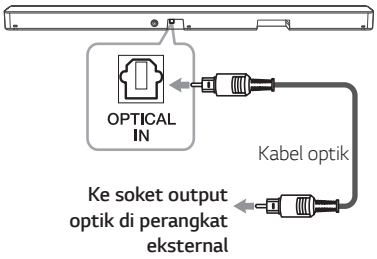

1. Sambungkan ke soket OPTICAL IN di bagian belakang unit ke soket optical out pada perangkat eksternal Anda.
2. Pilih sumber input ke OPT/HDMI ARC dengan menekan tombol **F** beberapa kali.

   Anda dapat melihat "OPT" di jendela layar jika menyambungkan unit ini dengan perangkat secara normal.

Catatan

Sebelum menghubungkan kabel optik, pastikan untuk membuka bungkus pengaman kabel jika ada.

Perhatian

Jika kabel optik tidak dapat disambungkan dengan arah yang tepat, kerusakan dapat terjadi pada stop kontak kabel optik.

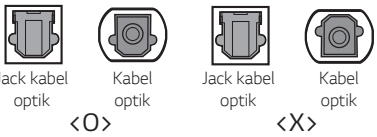

Koneksi USB

Hubungkan perangkat memori USB ke port USB di bagian belakang unit.

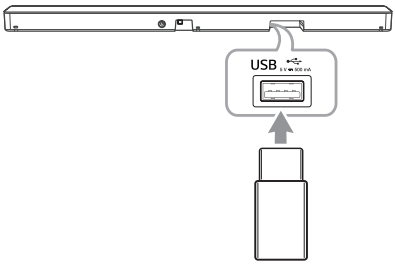

Catatan

Jika kabel HDMI terhubung pada unit, memasukkan perangkat USB mungkin dibatasi tergantung pada bentuk perangkat USB.

Untuk informasi selengkapnya tentang pemutaran file pada USB, halaman 30.

Mencabut Perangkat USB dari unit.

1. Pilih fungsi/mode yang lain.
2. Cabut perangkat USB dari unit.

Perangkat USB yang kompatibel

- Pemutar MP3: Pemutar MP3 tipe Flash.
- USB Flash Drive : Perangkat yang mendukung USB 2.0.
- Fungsi USB unit ini tidak mendukung beberapa perangkat USB.

Persyaratan perangkat USB

- Perangkat yang memerlukan instalasi tambahan program yang terhubung ke komputer, tidak didukung.
- Jangan mengekstrak perangkat USB saat beroperasi.
- Untuk USB berkapasitas besar, mungkin diperlukan waktu lebih lama dari beberapa menit untuk dicari.
- Untuk mencegah kehilangan data, cadangkan semua data.
- Port USB unit tidak dapat dihubungkan ke PC. Unit ini tidak dapat digunakan sebagai perangkat penyimpanan.
- Sistem file exFAT tidak didukung pada unit ini. (Sistem FAT16/FAT32/NTFS tersedia.)
- Tergantung pada beberapa perangkat, mungkin tidak dapat mengenali hal berikut pada unit ini.
  - HDD eksternal
  - Pembaca kartu
  - Perangkat terkunci
  - Perangkat USB tipe keras
  - Hub USB
  - Menggunakan kabel ekstensi USB
  - iPhone/iPod/iPad
  - Perangkat Android

File yang dapat diputar

Frekuensi Sampling

MP3: antara 32 hingga 48 kHz
WMA: antara 32 hingga 48 kHz
OGG: antara 32 hingga 48 kHz
FLAC: 32 kHz, 44.1 kHz, 48 kHz, 88.2 kHz, 96 kHz, 176.4 kHz dan 192 kHz (16 bit/24 bit)
WAV: 32 kHz, 44.1 kHz, 48 kHz, 88.2 kHz, 96 kHz, 176.4 kHz dan 192 kHz (16 bit/24 bit)

Bitrate

MP3: antara 80 hingga 320 kbps
WMA: antara 56 hingga 128 kbps
OGG: antara 64 hingga 500 kbps

- File maksimum: Hingga 2,000
- Direktori maksimum: Hingga 200
- File yang dilproteksi oleh DRM (Manajemen hak digital) tidak dapat diputar pada unit.
- File video pada perangkat penyimpanan USB tidak dapat diputar.
- Tergantung pada kinerja perangkat USB Anda, pemutaran mungkin tidak berfungsi dengan baik.

Catatan

- Folder dan file pada USB akan dikenali seperti di bawah ini.

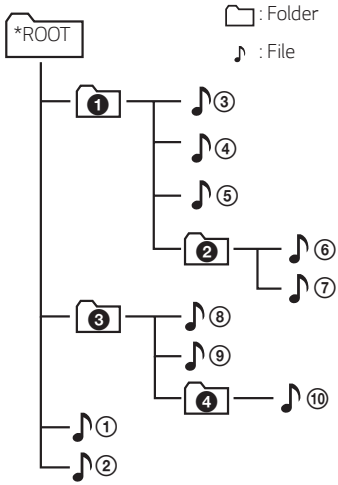

- Jika tidak ada file dalam folder maka folder tidak akan muncul.
- File akan diputar dari file ♪① ke file ♪⑩ satu per satu.
- File akan diputar menurut urutan perekaman dan mungkin akan berbeda tergantung kondisi perekaman.
- Unit perangkat ini hanya dapat menampilkan nama file atau folder yang terdiri dari angka atau karakter huruf bahasa Inggris.
- *ROOT : Tampilan pertama yang akan Anda lihat saat komputer berhasil mengenali USB adalah "ROOT"

Pengoperasian dasar

Pengoperasian USB

1. Hubungkan perangkat USB ke port USB.
2. Pilih fungsi USB dengan menekan tombol **F** beberapa kali.

Untuk	Lakukan hal berikut ini
Putar	Tekan ⏯ pada remote control.
Jeda	Selama pemutaran, tekan ⏯ pada remote control.
Berpindah ke file selanjutnya/ sebelumnya	Selama pemutaran, tekan ⏭ pada remote control untuk memutar file berikutnya. Jika musik baru diputar kurang dari 3 detik, tekan ⏮ pada remote control untuk memutar file sebelumnya. Jika musik sudah diputar lebih dari 3 detik, tekan ⏮ pada remote control untuk berpindah ke bagian awal file.
Mencari bagian tertentu dalam sebuah file	Tekan terus ⏮ / ⏭ pada remote control saat memutar musik dan lepaskan saat mencapai bagian yang ingin Anda dengarkan.
Memutar musik secara berulang atau acak	Tekan **REPEAT** pada remote control beberapa kali. Lihat catatan untuk detail tentang perubahan tampilan.
Mencari folder	Tekan **FOLDER** ∧/∨ pada remote control.
Meneruskan pemutaran	Unit ini mengingat lagu yang sedang diputar sebelum mengubah fungsi atau mematikan unit.

Catatan

- Titik penerusan akan terhapus bila Anda mencabut kabel listrik atau melepas perangkat USB dari unit.
- Pemutaran Berulang/Acak akan bekerja dengan cara sebagai berikut.

Tampilan di Layar	Deskripsi
OFF	Memutar lagu di dalam perangkat USB secara berurutan.
ONE	Memutar lagu yang sama beberapa kali.
FOLDER	Memutar lagu di folder beberapa kali.
ALL	Memutar seluruh lagu dalam USB beberapa kali.
SHUFFLE	Memutar semua lagu sekali secara acak, lalu berhenti memutar.

Pengoperasian lainnya

Menggunakan remote control TV

Anda dapat mengontrol beberapa fungsi unit ini menggunakan remote control TV bahkan dengan produk perusahaan lain.
Fungsi yang dapat dikontrol adalah volume naik/turun dan bisu.

Tekan terus **SOUND EFFECT** pada remote control selama sekitar 3 detik. "ON - TV REMOTE" Akan muncul, lalu Anda dapat mengontrol unit ini menggunakan remote control TV.

Untuk memeriksa status fungsi ini, tekan dan tahan **SOUND EFFECT** pada remote control.

Untuk mematikan fungsi ini, tekan dan tahan **SOUND EFFECT** pada remote control dan tekan sekali lagi saat "ON - TV REMOTE" digulir.

Catatan

- Pastikan output suara TV diatur ke [External speaker].
- Fungsi ini tidak dapat dijalankan pada remote control magic TV LG .
- Fungsi ini mungkin tidak berjalan dengan baik jika beberapa fungsi kontrol TV seperti HDMI CEC, SIMPLINK dan LG Sound Sync aktif.
- Fungsi ini mungkin tidak berfungsi dengan baik ketika unit dan TV terhubung dengan kabel HDMI.
- Beberapa remote control mungkin tidak didukung.

AUTO POWER Aktif/Mati

Unit ini otomatis menyala dengan sumber input: Optical, LG TV atau **Bluetooth**.

Ketika menghidupkan TV atau perangkat eksternal yang terhubung ke unit ini, unit ini akan mengenali sinyal input dan memilih fungsi yang sesuai. Anda dapat mendengar suara dari perangkat Anda.

Jika Anda mencoba menghubungkan perangkat **Bluetooth**, unit ini akan menyala dan unit akan dihubungkan ke perangkat **Bluetooth**.

Untuk mengaktifkan fungsi ini, tekan terus ⓘ pada remote control selama sekitar 3 detik lalu tekan sekali lagi saat "OFF - AUTO POWER" digulir.

Untuk memeriksa status fungsi ini, tekan dan tahan ⓘ pada remote control.

Untuk mengaktifkan fungsi ini, tekan terus ⓘ pada remote control selama sekitar 3 detik lalu tekan sekali lagi saat "ON - AUTO POWER" digulir.

Catatan

- Setelah unit perangkat dinyalakan dengan fungsi AUTO POWER, perangkat akan dimatikan secara otomatis dan tidak akan terdapat sinyal untuk beberapa saat setelah TV dihubungkan dengan LG Sound Sync (Optik/Nirkabel).
- Setelah unit perangkat dinyalakan dengan fungsi AUTO POWER, perangkat akan dimatikan secara otomatis dan tidak akan terdapat sinyal dari perangkat eksternal untuk beberapa saat.
- Jika Anda mematikan perangkat secara langsung, perangkat tidak dapt dinyalakan secara otomatis dengan fungsi AUTO POWER. Namun, unit perangkat dapat dinyalakan dengan fungsi AUTO POWER saat sinyal optik diterima setelah tidak terdapat sinyal selama 5 detik.
- Fungsi ini mungkin tidak dapat berjalan dengan baik, tergantung pada jenis perangkat yang terhubung.
- Jika Anda memutuskan sambungan **Bluetooth** melalui perangkat ini, beberapa perangkat **Bluetooth** akan terus berusaha melakukan sambungan dengan unit perangkat ini. Oleh karena itu, Anda disarankan untuk memutuskan sambungan sebelum mematikan unit perangkat.
- Saat Anda menyalakan unit perangkat ini untuk kali pertama, fungsi Auto Power akan berada pada posisi menyala.
- Untuk menggunakan fungsi ini, unit utama harus terdaftar dalam perangkat yang sudah disandingkan (paired) daftar dari perangkat **Bluetooth**.
- Anda dapat mengatur fungsi AUTO POWER hanya saat unit hidup.

Mengganti fungsi otomatis

Unit perangkat ini dapat mengenali sinyal input yang tersedia, seperti input Optik, HDMI ARC, **Bluetooth**, dan TV LG, kemudian secara otomatis akan berganti ke fungsi yang sesuai.

Jika sinyal optik masuk

Jika Anda menghidupkan perangkat eksternal yang terhubung ke unit ini dengan kabel optik, unit ini akan mengubah fungsi menjadi optik. Anda dapat mendengar suara dari perangkat Anda.

Jika Anda ingin menghubungkan perangkat BLUETOOTH

Saat Anda mencoba manghubungkan perangkat **Bluetooth** ke unit ini, fungsi **Bluetooth** akan dipilih. Putar musik pada perangkat **Bluetooth**.

Saat Anda menyalakan TV atau perangkat eksternal

Bila Anda menghidupkan TV atau perangkat eksternal yang terhubung dengan konektor Optik, LG Sound Sync (Optik atau Nirkabel) atau HDMI ARC, bilah suara ini akan berubah ke fungsi yang sesuai dan Anda dapat mendengarkan suara yang melaluinya.

Catatan

- Unit ini tidak dapat berganti ke fungsi optik jika SIMPLINK pada TV, pemutar Blu-ray, dekoder, atau lainnya yang terhubung dinyalakan, atau jika perangkat yang mendukung CEC sedang menyala.
  Jika Anda ingin menggunakan penggantian fungsi otomatis, matikan fungsi SIMPLINK di LG TV Anda. SIMPLINK memerlukan waktu sekitar 30 detik untuk dimatikan.
- Jika fungsi penguncian koneksi **Bluetooth** ditetapkan, koneksi **Bluetooth** hanya akan tersedia di fungsi **Bluetooth** dan LG TV . (Halaman 36)

Mulai Cepat

Unit ini dapat berada dalam mode siaga dengan konsumsi daya yang rendah, sehingga dapat mengurangi waktu booting setelah Anda menghidupkan unit.

Untuk mengaktifkan fungsi ini, tekan ⏻ pada unit selama 3 detik saat unit dihidupkan.

"ON - Q. START" akan muncul pada layar.

Untuk mematikan fungsi ini, tekan ⏻ pada unit selama 3 detik lagi saat unit dihidupkan.

"OFF - Q. START" akan muncul pada layar.

Catatan

- Jika fungsi Mulai cepat diatur dan daya AC dihubungkan kembali secara tidak sengaja ke unit karena listrik mati dll., fungsi Mulai cepat akan aktif setelah unit dihidupkan dan dimatikan.
- Saat fungsi Mulai cepat diatur, konsumsi daya akan lebih tinggi daripada saat Mulai cepat dimatikan.
- Fungsi ini mungkin tidak dapat digunakan tergantung modelnya.

Menggunakan Teknologi Nirkabel Bluetooth

Tentang Bluetooth

Bluetooth adalah teknologi komunikasi nirkabel untuk koneksi jarak dekat.

Suara dapat terganggu jika koneksi terganggu gelombang elektronik lainnya atau Anda menghubungkan **Bluetooth** dari kamar lain.

Menghubungkan perangkat dengan teknologi nirkabel **Bluetooth** tidak dikenakan biaya apa pun. Ponsel yang dilengkapi dengan teknologi nirkabel **Bluetooth** dapat dioperasikan melalui Cascade jika koneksi dilakukan melalui teknologi nirkabel **Bluetooth**.

- Perangkat yang Dapat Digunakan: Smartphone, MP3, Notebook, dll.
- Version: 4.0
- Codec: SBC, AAC

Profil Bluetooth

Untuk menggunakan teknologi nirkabel **Bluetooth**, perangkat harus mampu membaca profil tertentu. Speaker ini kompatibel dengan profil berikut ini.

A2DP (Profil Distribusi Audio Lanjut)

Mendengarkan Musik Perangkat Bluetooth

Sebelum memulai prosedur pemasangan, pastikan fitur **Bluetooth** di perangkat pintar Anda sudah diaktifkan. Bacalah panduan bagi pengguna perangkat **Bluetooth**. Setelah disandingkan, Anda tidak perlu melakukannya lagi.

1. Pilih fungsi **Bluetooth** dengan menekan tombol **F** beberapa kali.
   Kata "BT" lalu "READY" akan muncul di jendela layar.
2. Jalankan perangkat **Bluetooth** dan lakukan penyandingan. Saat mencari speaker ini pada perangkat **Bluetooth**, daftar perangkat yang ditemukan akan muncul pada layar perangkat **Bluetooth**, tergantung jenis perangkat **Bluetooth**-nya. Speaker akan muncul sebagai "LG SN5Y(XX)".
3. Pilih "LG SN5Y(XX)".

Catatan

- "XX" adalah dua digit terakhir pada kode alamat. Misalnya, jika unit Anda memiliki alamat MAC seperti 9C:02:98:4A:F7:**08**, maka Anda akan melihat "LG SN5Y(08)" di perangkat **Bluetooth**.
- Tergantung pada jenis perangkat **Bluetooth**-nya, beberapa perangkat memerlukan cara pemasangan yang berbeda. Untuk detail tentang pemasangan **Bluetooth**, lihat panduan perangkat **Bluetooth** Anda.

4. Ketika unit ini berhasil tersambung dengan perangkat **Bluetooth** Anda, "PAIRED" → nama perangkat Anda → "BT" akan muncul di jendela layar.

Catatan

- Jika nama perangkat tidak dapat ditampilkan pada jendela layar unit, "-" akan muncul.
- Untuk memeriksa nama perangkat yang tersambung, tekan ⓘ pada remote control. Nama perangkat **Bluetooth** yang tersambung akan muncul.

5. Mendengarkan musik.

   Untuk memutar musik di perangkat **Bluetooth**, bacalah pedoman bagi pengguna perangkat **Bluetooth**.

Catatan

- Saat menggunakan teknologi **Bluetooth**, Anda harus menyambungkan unit dengan perangkat **Bluetooth** sedekat mungkin dan mempertahankan jarak tersebut. Namun, perangkat mungkin tidak berfungsi dengan baik dalam kasus di bawah ini:
  - Ada penghalang di antara unit dan perangkat **Bluetooth**.
  - Ada perangkat yang memiliki frekuensi yang sama dengan teknologi **Bluetooth** misalnya peralatan kesehatan, microwave atau perangkat nirkabel LAN.

Catatan

- Jika koneksi **Bluetooth** tidak bekerja dengan baik, coba sandingkan kembali.
- Suara dapat terputus jika koneksi terganggu oleh perangkat elektronik lain.
- Penyandingan dibatasi hanya satu perangkat **Bluetooth** per unit dan penyandingan beberapa perangkat tidak didukung.
- Tergantung jenis perangkat, Anda mungkin tidak dapat menggunakan fungsi **Bluetooth**.
- Anda dapat menggunakan fungsi **Bluetooth** menggunakan Smartphone, MP3, Notebook, dll.
- Semakin jauh jarak antara unit dengan perangkat **Bluetooth**, semakin rendah kualitas suaranya.
- Koneksi **Bluetooth** akan terputus jika unit dimatikan atau perangkat **Bluetooth** terlalu jauh dari unit.
- Jika koneksi **Bluetooth terputus**, sambungkan perangkat **Bluetooth** ke unit sekali lagi.
- Ketika unit tidak terhubung, "READY" muncul di jendela tampilan.
- Jika Anda menyambungkan perangkat **Bluetooth** (perangkat iOS dll.) ke unit ini atau mengoperasikan perangkat, tingkat volume dapat disinkronkan satu sama lain.
- Jika Anda mengubah ke fungsi yang lain setelah menghubungkan **Bluetooth**, koneksi **Bluetooth** akan terputus. Dan Anda kembali ke fungsi **Bluetooth**, koneksi **Bluetooth** akan terhubung secara otomatis.

Mengontrol perangkat Bluetooth yang terhubung

Anda dapat mengontrol perangkat **Bluetooth** yang terhubung dengan unit; putar, jeda, lewati, volume.

Catatan

- Hanya Android OS dan iOS yang dapat menggunakan fungsi ini.
- Fungsi ini mungkin tidak didukung, tergantung perangkat **Bluetooth**-nya, atau beberapa TV dioperasikan dengan cara berbeda.

Penguncian koneksi Bluetooth (BT LOCK)

Anda dapat membatasi koneksi **Bluetooth** hanya ke BT (**Bluetooth**) dan fungsi LG TV untuk mencegah koneksi **Bluetooth** yang tidak diinginkan.

Untuk mengaktifkan fungsi ini, tekan terus ⏯ pada remote control selama sekitar 3 detik dalam fungsi BT (**Bluetooth**) dan tekan sekali lagi saat "OFF - BT LOCK" bergulir. Kemudian Anda akan dapat membatasi koneksi **Bluetooth**.

Untuk mematikan fungsi ini, tekan terus ⏯ pada remote control selama sekitar 3 detik dalam fungsi BT (**Bluetooth**) dan tekan sekali lagi saat "ON - BT LOCK" bergulir.

Catatan

Bahkan jika Anda mengaktifkan fungsi BT LOCK, soundbar ini akan aktif dengan fungsi Auto Power. Matikan fungsi Auto Power untuk mencegahnya. (halaman 32)

Menggunakan Aplikasi BLUETOOTH

Catatan

- Hanya OS Android yang dapat menggunakan aplikasi "LG Sound Bar" dengan unit ini.
- Biaya data tambahan mungkin berlaku sesuai dengan lingkungan internet atau paket seluler Anda.

Tentang Aplikasi "LG Sound Bar"

Aplikasi "LG Sound Bar" menghadirkan serangkaian fitur baru untuk unit ini.

Untuk menikmati lebih banyak fitur, Anda disarankan untuk mengunduh dan menginstal aplikasi "LG Sound Bar" gratis.

Menginstal Aplikasi "LG Sound Bar" pada Perangkat BLUETOOTH Anda

Ada dua cara untuk menginstal aplikasi "LG Sound Bar" ke perangkat **Bluetooth** Anda.

Menginstal aplikasi "LG Sound Bar" melalui kode QR

1. Instal aplikasi "LG Sound Bar" melalui kode QR Gunakan perangkat lunak pemindaian untuk memindai kode QR.

2. Ketuk ikon untuk menginstal.

Catatan

- Pastikan perangkat **Bluetooth** Anda terhubung ke Internet.
- Pastikan perangkat **Bluetooth** Anda memiliki aplikasi perangkat lunak untuk memindai. Jika belum punya, unduh dari "Google Android Market (Google Play Store)".
- Tergantung pada daerahnya, kode QR mungkin tidak berfungsi.

Menginstal aplikasi “LG Sound Bar” melalui “Google Android Market (Google Play Store)”

1. Ketuk ikon “Google Android Market (Google Play Store)”.
2. Di bar pencarian, ketik “LG Sound Bar” dan cari.
3. Dari daftar hasil pencarian, temukan dan ketuk “LG Sound Bar” untuk mulai mengunduh aplikasi **Bluetooth**.

Catatan

- Pastikan perangkat **Bluetooth** Anda terhubung ke Internet.
- Pastikan bahwa perangkat **Bluetooth** Anda dilengkapi dengan “Google Android Market (Google Play Store)”.

Mengaktifkan BLUETOOTH menggunakan aplikasi “LG Sound Bar”

Aplikasi “LG Sound Bar” membantu untuk menghubungkan perangkat **Bluetooth** ke unit ini.

1. Ketuk ikon aplikasi “LG Sound Bar” di layar asal untuk membuka aplikasi “LG Sound Bar”, dan masuk ke menu utama.
2. Jika Anda ingin mendapatkan informasi selengkapnya tentang pengoperasian, ketuk [Setting] dan ketuk menu [Help].

Catatan

- Aplikasi “LG Sound Bar” akan tersedia dalam versi perangkat lunak sebagai berikut;
  - O/S Android : Ver 5.0 (atau yang lebih tinggi)
- Jika Anda menggunakan aplikasi “LG Sound Bar” untuk pengoperasian, akan ada beberapa perbedaan antara aplikasi “LG Sound Bar” dan remote control yang disediakan. Gunakan remote control yang disediakan bila perlu.
- Tergantung pada perangkat **Bluetooth**, aplikasi “LG Sound Bar” mungkin tidak berfungsi.
- Setelah koneksi aplikasi “LG Sound Bar”, musik mungkin dimunculkan dari perangkat Anda. Bila hal ini terjadi, coba lagi prosedur menghubungkan.
- Jika Anda mengoperasikan aplikasi lain atau mengubah pengaturan pada perangkat **Bluetooth** saat menggunakan aplikasi “LG Sound Bar” maka aplikasi “LG Sound Bar” dapat beroperasi secara tidak normal.
- Bila aplikasi “LG Sound Bar” beroperasi secara tidak normal, periksa perangkat **Bluetooth** Anda dan koneksi aplikasi “LG Sound Bar” lalu coba untuk menghubungkan lagi.
- Tergantung pada sistem operasi smartphone, Anda memiliki beberapa perbedaan untuk pengoperasian “LG Sound Bar”.
- Meskipun koneksi **Bluetooth** akan terputus, Anda dapat menggunakan aplikasi “LG Sound Bar” bila Anda mengubah fungsi.
- Fitur tambahan yang ditawarkan oleh aplikasi “LG Sound Bar” mungkin tidak berfungsi tergantung pada jarak antara unit ini dan perangkat **Bluetooth** serta kondisi nirkabel.

Pemecahan Masalah

Umum

Gejala	Penyebab & Solusi
Unit tidak bekerja dengan baik.	• Matikan unit ini dan perangkat eksternal yang terkoneksi (TV, Woofer, Pemutar DVD, Amplifier, dll.) lalu hidupkan kembali. • Lepaskan koneksi kabel daya unit ini dan perangkat eksternal yang terhubung (TV, Woofer, Pemutar DVD, Amplifier, dsb.) dan kemudian coba hubungkan lagi. • Ada kemungkinan pengaturan sebelumnya tidak tersimpan saat perangkat dimatikan.
Tidak ada Daya	• Kabel daya tidak dicolokkan. Colokkan kabel daya. • Periksa apakah listrik mati. Periksalah kondisi dengan menyalakan perangkat elektronik lainnya.
Tidak ada suara	• Sumber input yang salah dipilih. Periksa sumber input dan pilih sumber input yang benar. • Fungsi bisu diaktifkan. Tekan (Bisu) atau sesuaikan level volume untuk membatalkan fungsi bisu. • Bila Anda menggunakan koneksi dengan perangkat eksternal (set top box, perangkat **Bluetooth**, dll), sesuaikan level volume perangkat.
Tidak ada suara woofer	• Kabel daya pada subwoofer tidak terhubung. Colokkan kabel daya ke stopkontak di dinding dengan kencang. • Penyandingan antara unit dan subwoofer terputus. Hubungkan unit dan subwoofer. (halaman 17)
Remote control tidak berfungsi dengan baik.	• Remote control terlalu jauh dari unit. Operasikan remote control dalam jarak sekitar 7 m. • Ada penghalang di jalur antara remote control dan unit. Singkirkan penghalang. • Baterai dalam remote control sudah habis. Ganti baterai dengan yang baru.
Fungsi AUTO POWER tidak berfungsi.	• Periksa koneksi perangkat eksternal seperti TV, pemutar DVD/Blu-Ray atau perangkat **Bluetooth**. • Periksa status SIMPLINK di LG TV lalu matikan SIMPLINK. • Tergantung pada perangkat yang terhubung, fungsi ini mungkin tidak berfungsi.
LG Sound Sync tidak berfungsi.	• Periksa apakah LG TV Anda mendukung LG Sound Sync. • Periksa koneksi LG Sound Sync (Optik atau nirkabel). • Periksa pengaturan suara TV Anda dan unit ini.

Gejala	Penyebab & Solusi
Unit tidak terhubung dengan perangkat **Bluetooth**	• Matikan fungsi penguncian koneksi **Bluetooth**. (Halaman 36)
Bila Anda merasa suara output dari unit rendah.	Periksa perincian di bawah dan sesuaikan unit dengan cara berikut ini. • Dengan kondisi sound bar terhubung dengan TV, ubah pengaturan AUDIO DIGITAL OUT pada Menu Pengaturan TV dari [PCM] ke [AUTO] atau [BITSTREAM]. • Dengan kondisi sound bar terhubung dengan Pemutar, ubah pengaturan AUDIO DIGITAL OUT pada Menu Pengaturan Pemutar dari [PCM] ke [PRIMARY PASS-THROUGH] atau [BITSTREAM]. • Ubah pengaturan DRC Audio pada menu persiapan perangkat yang tersambung ke status [OFF]. • Pastikan mode Malam tidak Aktif. Matikan mode Malam ke [OFF].
USB tidak dikenali.	• Format perangkat USB dan hubungkan kembali. Saat memformat perangkat USB, pilih sistem file yang tersedia. (Halaman 28)

CATATAN cara menggunakan nirkabel

Gejala	Penyebab & Solusi
Perangkat ini mungkin menimbulkan gangguan nirkabel.	• Nirkabel mungkin tidak dapat bekerja normal di daerah yang lemah sinyalnya. • Silakan tempatkan perangkat cukup dekat dari subwoofer nirkabel. • Jangan menempatkan perangkat di atas furnitur logam untuk performa yang optimum.
Perangkat **Bluetooth** bisa rusak atau menimbulkan derau untuk kasus-kasus di bawah ini.	• Ketika bagian mana pun dari tubuh Anda bersentuhan dengan transceiver dari perangkat **Bluetooth** atau soundbar. • Ketika ada penghalang atau dinding atau perangkat telah ditempatkan di titik terpencil. • Ketika ada perangkat lain (LAN nirkabel, peralatan medis atau microwave) yang menggunakan frekuensi yang sama, berilah jarak antara prosuk-produk itu sejauh mungkin satu sama lain. • Ketika menyambung perangkat ke perangkat **Bluetooth**, berikan jarak secukupnya di antara produk-produk sedekat mungkin. • Ketika perangkat terlalu jauh dari perangkat **Bluetooth**, koneksi akan terputus dan kerusakan fungsi mungkin dapat terjadi.

CATATAN rilisan Mode demo

Gejala	Penyebab & Solusi
Tidak dapat mengganti sumber input dengan tombol **F** misalnya BT (**Bluetooth**), HDMI dll. dan hanya penanda [DEMO] yang ditampilkan di layar depan.	Cabut kabel listrik dan pasang lagi. Jika tidak berhasil, atur volume ke 2, tekan dan tahan **F** (selama sekitar 5 detik) pada unit utama hingga layar menunjukkan fungsi yang dipilih saat ini.
Remote control tidak berfungsi. (Tidak ada respons)	

Merek dagang dan lisensi

Semua merek dagang lainnya merupakan merek dagang dari pemiliknya masing-masing.

Diproduksi di bawah lisensi dari Dolby Laboratories. Dolby, Dolby Vision, Dolby Audio, dan simbol double-D merupakan merek dagang milik Dolby Laboratories.

Untuk paten DTS, kunjungi http://patents.dts.com. Diproduksi dengan lisensi dari DTS Licensing Limited. DTS, Simbol DTS, DTS dan Simbol secara bersama-sama, dan Digital Surround merupakan merek dagang terdaftar dan/atau merek dagang DTS, Inc. di Amerika Serikat dan/atau negara-negara lainnya. © DTS, Inc. Semua Hak Dilindungi Undang-undang.

Untuk paten DTS, buka http://patents.dts.com. Diproduksi di bawah lisensi dari DTS Licensing Limited. DTS, Symbol, DTS dan Symbol bersama-sama, Virtual:X, dan Logo DTS Virtual:X adalah merek dagang terdaftar atau merek dagang DTS, Inc. di Amerika Serikat dan/atau negara lain.
© DTS, Inc. Seluruh Hak Cipta Dilindungi Undang-undang.

Tanda tulisan dan logo **Bluetooth®** merupakan merek dagang terdaftar yang dimiliki oleh **Bluetooth** SIG, Inc. dan segala penggunaan merek tersebut oleh LG Electronics diizinkan berdasarkan lisensi.
Merek dagang dan nama dagang lainnya merupakan hak milik dari pemiliknya masing-masing.

Istilah HDMI dan HDMI High-Definition Multimedia Interface dan Logo HDMI adalah merek dagang atau merek dagang terdaftar dari HDMI Licensing Administrator, Inc. di Amerika Serikat dan negara-negara lain.

Spesifikasi

Umum	
Konsumsi daya	Baca label utama pada unit.
Adaptor AC	• Model : DA-50F25 • Produsen : Asian Power Devices Inc. • Input : 100 - 240 V ~ 50 - 60 Hz • Output : 25 V ⎓ 2 A
	• Model : MS-Z2000R250-050D0-P • Produsen : MOSO POWER SUPPLY TECHNOLOGY CO., LTD. • Input : 100 - 240 V ~ 50/60 Hz • Output : 25 V ⎓ 2 A
Dimensi (P x L x T)	Kira-kira 890.0 mm X 57.0 mm X 85.0 mm Dengan kaki
Suhu pengoperasian	5 °C hingga 35 °C
Kelembapan pengoperasian	5 % hingga 90 %
Catu Daya Bus (USB)	5 V ⎓ 500 mA
Frekuensi Sampling Audio Input Digital yang Tersedia	32 kHz, 44.1 kHz, 48 kHz, 88.2 kHz, 96 kHz
Format Audio Input Digital yang Tersedia	Dolby Audio, DTS Digital Surround, PCM

Input/Output	
OPTICAL IN	3 V (p-p), Soket optik x 1
HDMI IN	19 Pin (Konektor HDMI™ tipe A) x 1
HDMI OUT	19 Pin (Konektor HDMI™ tipe A) x 1

Amplifier (Output RMS)	
Total	400 W RMS
Depan	90 W RMS x 2 (4 Ω pada frekuensi 1 kHz, THD 10 %)
Subwoofer	220 W RMS (3 Ω pada frekuensi 80 Hz, THD 10 %)

Subwoofer nirkabel	
Kebutuhan daya listrik	Baca label utama di subwoofer.
Konsumsi daya	Baca label utama di subwoofer.
Jenis	1 Jalur 1 Speaker
Impedansi	3 Ω
Daya Input Terukur	220 W RMS
Daya Input Maks.	440 W RMS
Dimensi (P x L x T)	Kira-kira 180.0 mm x 394.0 mm x 290.0 mm

SPK8-S (SPK8-S, S78S1-S), Dijual Terpisah

Penerima nirkabel	
Kebutuhan daya listrik	Baca label utama pada penerima nirkabel.
Konsumsi daya	Baca label utama pada penerima nirkabel.
Belakang	70 W RMS x 2 (3 Ω pada frekuensi 1 kHz, THD 10 %)
Dimensi (P x L x T)	Kira-kira 60.0 mm x 220.0 mm x 175.0 mm

Speaker belakang (masing-masing)	
Jenis	1 Jalur 1 Speaker
Impedansi	3 Ω
Daya Input Terukur	70 W RMS
Daya Input Maks.	140 W RMS
Dimensi (P x L x T)	Kira-kira 100.0 mm x 140.0 mm x 100.0 mm

- Desain dan spesifikasi dapat berubah sewaktu-waktu tanpa pemberitahuan.

Menangani Speaker

Ketika mengirim speaker

Simpan kotak pengiriman dan bahan kemasan yang asli. Jika Anda perlu mengirimkan speaker, untuk perlindungan yang maksimal, bungkus lagi speaker seperti saat dikemas di pabrik.

Menjaga permukaan luar tetap bersih

- Jangan gunakan cairan keras seperti semprotan insektisida di dekat speaker.
- Menyeka dengan tekanan kuat dapat merusak permukaan.
- Jangan sampai produk berbahan karet atau plastik bersentuhan dengan speaker dalam waktu yang lama.

Membersihkan speaker

Untuk membersihkan pemutar, gunakan kain yang lembut dan kering. Jika permukaannya sangat kotor, gunakan kain lembut yang sedikit dibasahi dengan larutan pembersih ringan. Jangan menggunakan larutan keras seperti alkohol, bensin, atau tiner, karena larutan tersebut dapat merusak permukaan speaker.


LG
Life's Good