BUKU MANUAL PEMILIK

Layar Iklan Digital LG

(MONITOR LAYAR IKLAN)

Silakan membaca manual pengguna sebelum menggunakan produk ini untuk memastikan penggunaan yang aman dan nyaman.

75UH5N-M 86UH5N-M
75UH7N-M 86UH7N-M

www.lg.com

Hak Cipta © LG Electronics Inc. 2024. Semua Hak Cipta Dilindungi.

DAFTAR ISI

DASAR 3

- Memeriksa Aksesori 3
- Mempelajari Tombol 4

PERSIAPAN..... 5

- Menghubungkan Sensor IR 5
- Perangkat Kunci Kensington..... 6

PEMERIKSAAN SEBELUM PEMASANGAN 7

- Orientasi Pemasangan..... 7
- Lokasi Pemasangan..... 8
- Penyangga Dinding..... 9

TINDAKAN PENCEGAHAN UNTUK PENGGUNAAN 10

- Debu..... 10
- Gambar Sisa 10

SPESIFIKASI PRODUK..... 12

LISENSI 18

PERINGATAN - Produk ini tidak dimaksudkan untuk penggunaan rumah tangga.

DASAR

CATATAN

- Aksesori yang disertakan bersama produk bisa berbeda-beda tergantung pada model atau wilayah.
- Spesifikasi produk atau isi panduan ini mungkin saja diganti tanpa pemberitahuan sebelumnya untuk peningkatan fungsi produk.
- Perangkat lunak & panduan SuperSign
  - Kunjungi *https://partner.lge.com* untuk mengunduh perangkat lunak dan panduan SuperSign terbaru.

Memeriksa Aksesori

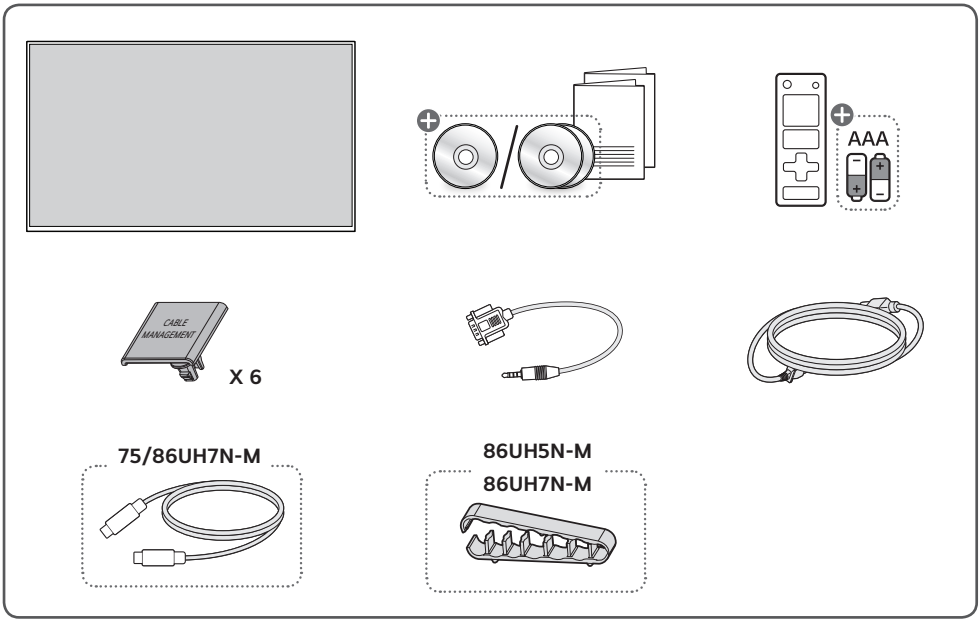

⊕ Tergantung negara

Mempelajari Tombol

Ilustrasi mungkin berbeda tergantung pada modelnya.

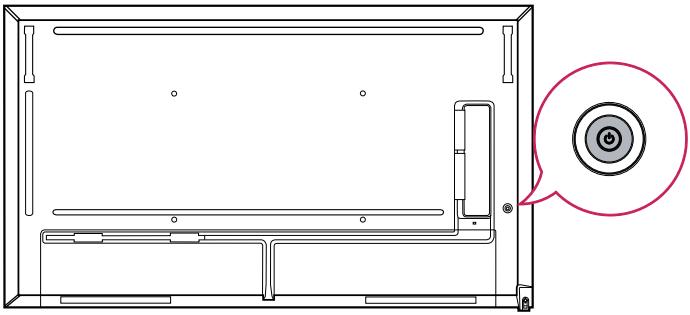

[75UH5N-M, 75UH7N-M]

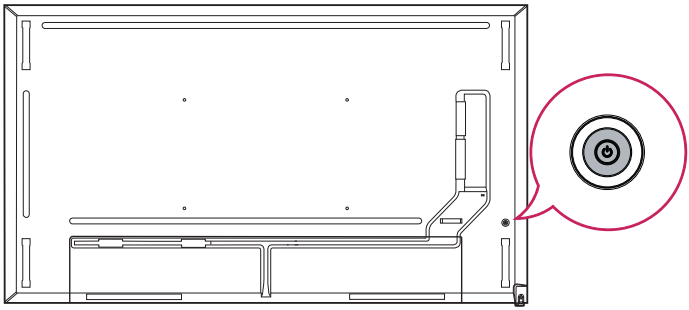

[86UH5N-M, 86UH7N-M]

Daya Hidup (Tekan)
Menu Cepat (Tekan [1])
Pilihan Menu (Tekan [2])
Mematikan Daya [3]
(Tekan dan Tahan)

Kontrol Volume
Kontrol Menu [2]

Kontrol Menu [2]

1 Saat monitor dinyalakan, tekan tombol ⏻ satu kali.
2 Anda dapat menggunakan fungsi saat mengontrol menu.
3 Semua aplikasi yang berjalan akan ditutup.

Menu Cepat

⏻ Mematikan daya.

Mengubah sumber masukan.

Mengakses menu utama.

✕ Tutup menu cepat.

PERSIAPAN

Menghubungkan Sensor IR

Jika dihubungkan ke kabel, produk dapat menerima sinyal dari remote kontrol.

Putar sensor IR sesuai dengan penggunaan horizontal atau vertikal.

- Ilustrasi mungkin berbeda tergantung pada modelnya.
- Lepaskan film kabel pelindung sebelum digunakan.

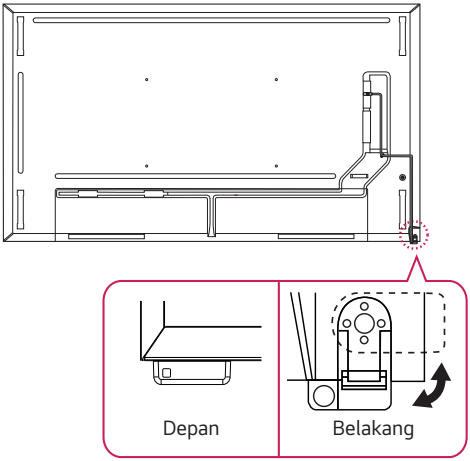

Penggunaan Horizontal (Pemasangan Bawaan)

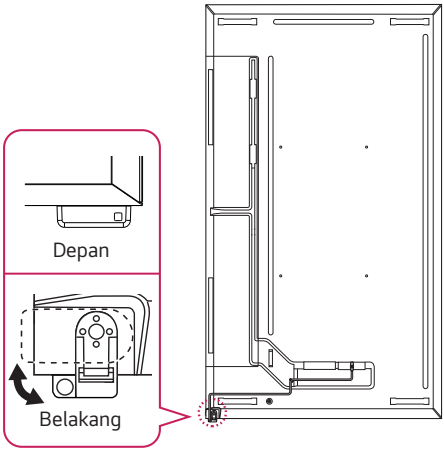

Penggunaan Vertikal

Anda dapat menyembunyikan sensor IR.

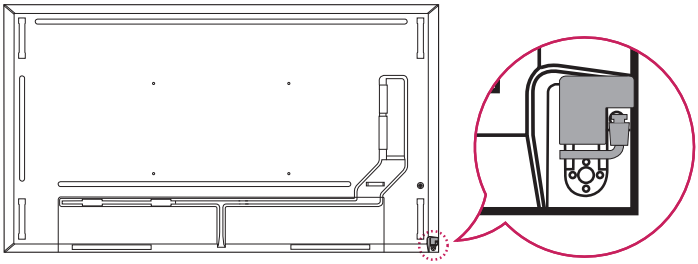

Perangkat Kunci Kensington

(Fitur ini hanya berlaku untuk beberapa model.)

Konektor perangkat kunci Kensington terletak di bagian belakang monitor. Untuk informasi lebih lanjut tentang pemasangan dan penggunaan, lihat manual pengguna yang diberikan bersama perangkat pengunci.

Hubungkan kabel sistem keamanan Kensington di antara monitor dan meja.

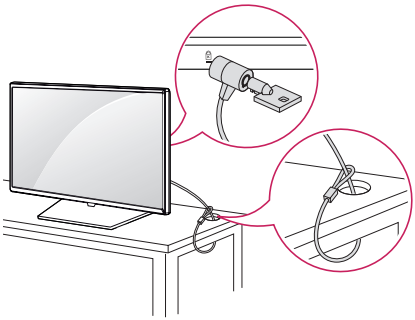

CATATAN

- Perangkat kunci Kensington adalah spesifikasi opsional.
- Ini adalah ilustrasi umum pemasangan dan dapat berbeda dari produk yang dipegang oleh pelanggan.

PEMERIKSAAN SEBELUM PEMASANGAN

Kami tidak bertanggung jawab atas kerusakan produk yang disebabkan oleh kegagalan mengikuti panduan.

Orientasi Pemasangan

Penggunaan secara Vertikal

Saat memasang secara vertikal, putar monitor 90 derajat berlawanan arah jarum jam sambil menghadap ke depan layar.

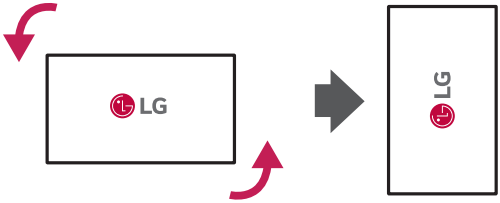

Sudut Kemiringan

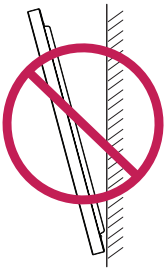

Orientasi Langit-langit, Lantai

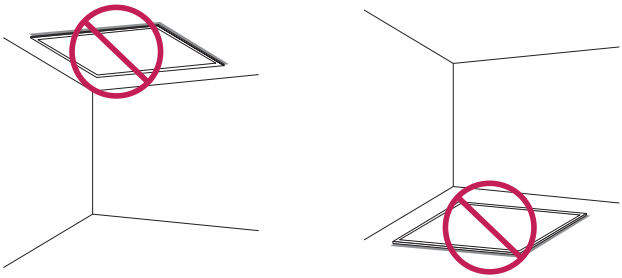

Lokasi Pemasangan

Kami tidak bertanggung jawab atas kerusakan produk yang disebabkan oleh kegagalan mengikuti panduan.

Dalam Ruang

Memasang di Dinding

LSW640*

Pastikan ada jarak bebas setidaknya 54,5 mm saat menggunakan penyangga dinding LG

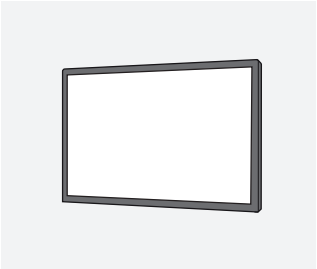

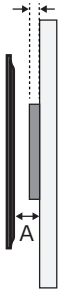

A: 50 mm atau lebih

- Garansi tidak akan mencakup kerusakan apa pun yang disebabkan oleh penggunaan produk di bawah sinar matahari langsung di panel depan.
- Berikan ruang yang memadai di sekitar produk sehingga lubang ventilasi produk tidak terhalang.

Memasang di Dinding dengan Ceruk

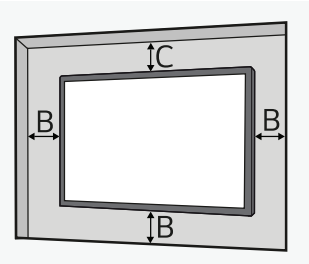

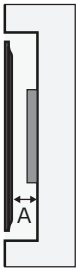

A: 50 mm atau lebih

B: 50 mm atau lebih

C: 70 mm atau lebih

- Garansi tidak akan mencakup kerusakan apa pun yang disebabkan oleh penggunaan produk di bawah sinar matahari langsung di panel depan.

Luar Ruangan

Luar Ruangan Tertutup

Penyangga Dinding

Untuk memasang monitor ke dinding, pasang penyangga dinding (opsional) di belakang monitor.

Berhati-hatilah, dan pastikan penyangga dinding (opsional) telah terpasang dengan benar ke monitor dan ke dinding.

Dimensi VESA untuk penyangga dinding menurut model adalah sebagai berikut.

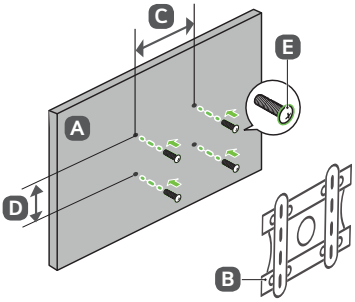

A	B	C x D (mm)	E	E Panjang (Maksimum) (mm)
75UH5N-M 75UH7N-M 86UH5N-M 86UH7N-M	LSW640*	600 x 400	M8	14

⚠ PERHATIAN

- Lepaskan kabel daya terlebih dahulu, lalu pindahkan atau pasang monitor. Jika tidak, dapat menyebabkan sengatan listrik.
- Jika monitor dipasang di langit-langit atau dinding miring, produk dapat jatuh dan menyebabkan cedera.
- Kerusakan pada monitor karena mengencangkan sekrup terlalu kencang dapat membatalkan garansi Anda.
- Gunakan sekrup dan pelat penyangga dinding yang sesuai dengan standar VESA. Kerusakan atau cedera diri akibat penggunaan atau penyalahgunaan komponen yang tidak sesuai tidak dicakup dalam garansi produk ini.

CATATAN

- Sekrup yang lebih panjang daripada kedalaman yang diindikasikan dapat merusak bagian dalam produk. Pastikan menggunakan panjang yang tepat.
- Untuk informasi lebih lanjut tentang pemasangan, lihat manual pengguna untuk penyangga dinding.

TINDAKAN PENCEGAHAN UNTUK PENGGUNAAN

Debu

Garansi tidak mencakup kerusakan akibat penggunaan produk di lingkungan yang sangat berdebu.

Gambar Sisa

- Gambar sisa muncul saat produk dinonaktifkan.
  - Piksel dapat rusak dengan cepat jika gambar diam ditampilkan di layar untuk jangka waktu yang lama. Gunakan fungsi screensaver.
  - Beralih dari layar dengan perbedaan pencahayaan yang tinggi (hitam dan putih atau abu-abu) ke layar yang lebih gelap dapat menyebabkan gambar sisa. Ini normal karena karakteristik tampilan produk ini.
- Jika layar LCD dalam pola diam untuk penggunaan yang lama, sedikit perbedaan tegangan dapat terjadi antara elektrode yang mengoperasikan kristal cair (LC). Perbedaan tegangan di antara elektrode meningkat seiring waktu dan cenderung menjaga kristal cair selaras dalam satu arah. Pada saat ini, gambar sebelumnya tetap ada, yang disebut gambar sisa.
- Gambar sisa tidak muncul saat gambar yang terus berubah digunakan, tetapi muncul saat layar tertentu tetap diam dalam waktu lama. Berikut ini adalah rekomendasi operasional untuk mengurangi munculnya gambar sisa ketika menggunakan layar tetap. Waktu maksimum yang disarankan untuk berpindah layar adalah 12 jam. Siklus yang lebih pendek lebih baik untuk mencegah gambar sisa.

- Kondisi penggunaan yang dianjurkan

1 Ubah warna latar belakang dan warna teks dengan interval yang sama.

- Gambar sisa lebih jarang muncul jika warna-warna yang diubah komplementer.

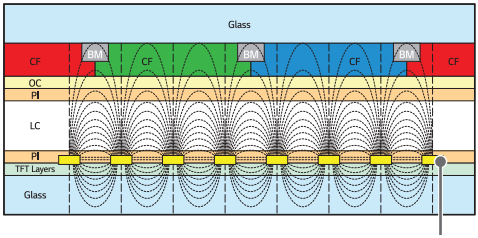

ITO atau MoTi Pixel Layer

2 Alihkan layar pada interval waktu yang sama.

- Berhati-hatilah, dan pastikan bahwa teks atau gambar dari sebelum perubahan layar tidak ditinggalkan di lokasi yang sama setelah layar berubah.

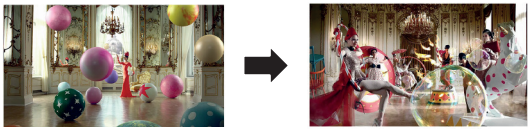

SPESIFIKASI PRODUK

Tanpa pemberitahuan sebelumnya, semua informasi dan spesifikasi produk dalam buku manual ini dapat berubah untuk meningkatkan kinerja produk.

75/86UH5N-M

Porta Masukan/ Keluaran	LAN IN, HDMI IN 1, HDMI IN 2, HDMI IN 3, DP IN, RS-232C IN, IR & LIGHT SENSOR, USB 2.0 IN 1, USB 2.0 IN 2, AUDIO OUT, RS-232C OUT	
Resolusi	Resolusi yang Direkomendasikan	3840 x 2160 @ 60 Hz (HDMI1,2,3 / DisplayPort) - Hal ini mungkin tidak didukung pada beberapa OS atau jenis kartu grafis.
	Resolusi Maksimal	
Baterai bawaan	Diterapkan	
Persyaratan Lingkungan	Suhu Pengoperasian Kelembapan Pengoperasian	0 °C hingga 40 °C 10% hingga 80% (Kondisi untuk mencegah kondensasi)
	Suhu Penyimpanan Kelembapan Penyimpanan	-20 °C hingga 60 °C 5% hingga 85% (Kondisi untuk mencegah kondensasi) * Kondisi penyimpanan kemasan kotak produk

75/86UH7N-M

Porta Masukan/ Keluaran	LAN IN, HDMI IN 1, HDMI IN 2, DP IN, RS-232C IN, IR & LIGHT SENSOR, USB Type-C, USB 2.0 IN 1, USB 2.0 IN 2, AUDIO OUT, RS-232C OUT	
Resolusi	Resolusi yang Direkomendasikan	3840 x 2160 @ 60 Hz (HDMI1,2 / USB Type-C / DisplayPort) - Hal ini mungkin tidak didukung pada beberapa OS atau jenis kartu grafis.
	Resolusi Maksimal	
Baterai bawaan	Diterapkan	
Persyaratan Lingkungan	Suhu Pengoperasian Kelembapan Pengoperasian	0 °C hingga 40 °C 10% hingga 80% (Kondisi untuk mencegah kondensasi)
	Suhu Penyimpanan Kelembapan Penyimpanan	-20 °C hingga 60°C 5% hingga 85% (Kondisi untuk mencegah kondensasi) * Kondisi penyimpanan kemasan kotak produk

CATATAN

- USB-C tidak mendukung pengisian cepat. Konverter gender untuk pengisian cepat juga tidak didukung.
- Gunakan kabel USB-C bersertifikat (1,5 M atau kurang). Jika Anda tidak melakukannya, layar mungkin tidak ditampilkan atau kesalahan koneksi dapat terjadi.
- Port USB-C tidak didukung untuk DPM (mode Tidur).

75UH5N-M, 75UH7N-M

Tegangan Daya	75UH5N-M	100-240 V~ 50/60 Hz 2,5 A
	75UH7N-M	100-240 V~ 50/60 Hz 2,5 A
Ukuran (Lebar x Tinggi x Tebal) / Berat	Tanpa kemasan	1.679,5 mm x 958,7 mm x 29,7 mm / 35,7 kg
	Dengan kemasan	1.820 mm x 1.115 mm x 200 mm / 44 kg

86UH5N-M, 86UH7N-M

Tegangan Daya	86UH5N-M	100-240 V~ 50/60 Hz 3,0 A
	86UH7N-M	100-240 V~ 50/60 Hz 3,0 A
Ukuran (Lebar x Tinggi x Tebal) / Berat	Tanpa kemasan	1.928,8 mm x 1.099,8 mm x 29,7 mm / 53 kg
	Dengan kemasan	2.100 mm x 1.250 mm x 253 mm / 66,7 kg

HDMI / DisplayPort / USB-C (Mode PC)

Resolusi	Frekuensi Horizontal (kHz)	Frekuensi vertikal (Hz)	Keterangan
800 x 600	37,879	60,317	HDMI1/2/3, DisplayPort, USB-C
1024 x 768	48,363	60	
1280 x 720	44,772	59,855	
1280 x 1024	63,981	60,02	
1680 x 1050	65,29	59,954	
1920 x 1080	67,5	60	
3840 x 2160	67,5	30	
3840 x 2160	135	60	

* HDMI3 : Hanya model UH5N-M.
* USB-C : Hanya model UH7N-M.

HDMI / DisplayPort (Mode DTV)

Resolusi	Frekuensi Horizontal (kHz)	Frekuensi vertikal (Hz)	Keterangan
480/60p	31,5	60	HDMI1/2/3, DisplayPort
576/50p	31,25	50	
720/50p	37,5	50	
720/60p	45	60	
1080/50i	28,1	50	
1080/60i	33,75	60	
1080/50p	56,25	50	
1080/60p	67,432	59,94	
1080/60p	67,5	60	
2160/30p	67,5	30	
2160/50p	112,5	50	
2160/60p	135	60	

* HDMI3 : Hanya model UH5N-M.

CATATAN

- Frekuensi Horizontal: Interval horizontal adalah waktu untuk menampilkan satu garis horizontal. Bila 1 dibagi dengan interval horizontal, jumlah garis horizontal yang ditampilkan setiap detik dapat ditabulasikan sebagai frekuensi horizontal. Satuannya adalah kHz.
- Frekuensi Vertikal: Tampilan produk berfungsi dengan mengubah gambar layar puluhan kali setiap detik seperti lampu fluoresen. Frekuensi vertikal atau kecepatan pembaruan adalah jumlah berapa kali gambar ditampilkan per detik. Satuannya adalah Hz.

Spesifikasi modul nirkabel (LGSBWAC95)	
LAN Nirkabel (IEEE 802.11a/b/g/n/ac)	
Rentang frekuensi (MHz)	**Daya keluaran (Maks.) (dBm)**
2.400 hingga 2.483,5	19
5.150 hingga 5.725	18
5.725 hingga 5.850	13,5
Bluetooth	
Rentang frekuensi (MHz)	**Daya keluaran (Maks.) (dBm)**
2.400 hingga 2.483,5	9

- Karena saluran pita frekuensi dapat bervariasi di setiap negara, pengguna tidak dapat mengubah atau menyesuaikan frekuensi pengoperasian. Produk ini dikonfigurasi menurut tabel frekuensi regional.
- Untuk pertimbangan pengguna, perangkat ini harus dipasang dan dioperasikan dengan jarak minimal 20 cm antara perangkat dan tubuh.

LISENSI

Lisensi yang berbeda didukung, tergantung pada modelnya. Kunjungi *www.lg.com* untuk informasi lebih lanjut mengenai lisensi.

HDMI™
HIGH-DEFINITION MULTIMEDIA INTERFACE

Istilah HDMI, Antarmuka Multimedia dengan Definisi Lengkap HDMI, desain Dagang HDMI, dan Logo HDMI adalah merek dagang atau merek dagang terdaftar HDMI Licensing Administrator, Inc.

Diproduksi berdasarkan lisensi dari Dolby Laboratories. Dolby, Dolby Vision, Dolby Vision IQ, Dolby Audio, Dolby Atmos, dan lambang D ganda adalah merek dagang Dolby Laboratories Licensing Corporation.

HEVC Advance™
Covered by patents at patentlist.accessadvance.com

The Bluetooth® word mark and logos are registered trademarks owned by Bluetooth SIG, Inc. and any use of such marks by LG Electronics Inc. is under license. Other trademarks and trade names are those of their respective owners.

PT. LG Electronics Service Indonesia
Gandaria 8 Office Tower LT. 19-D1, Desa/Kelurahan Kebayoran Lama Utara,
Kec. Kebayoran Lama, Kota Adm. Jakarta Selatan, Provinsi DKI Jakarta, 12240

This product qualifies for ENERGY STAR®.
Changing the factory default configuration and settings or enabling certain optional features and functionalities may increase energy consumption beyond the limits required for ENERGY STAR® certification.
Refer to ENERGYSTAR.gov for more information on the ENERGY STAR® program.

Model dan nomor seri produk berada di belakang dan salah satu sisi produk. Catat model dan nomor seri produk di bawah jika Anda membutuhkan layanan.

MODEL

NO. SERI

Derau sementara saat perangkat DIHIDUPKAN atau DIMATIKAN adalah hal yang normal.