LG
Life's Good

取扱説明書

壁掛けブラケット

ご使用前にこの取扱説明書をよくお読みになり、ご理解のうえ正しくお使いください。
お読みになったあとは、大切に保管してください。

WB22EGB

www.lg.com

Copyright © 2022 LG Electronics Inc.
All Rights Reserved.

MFL71795412211 2REV00

付属品



壁掛け固定アンカー 8個

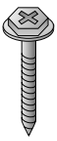

壁掛け固定ネジ 8個

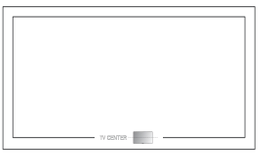

ガイドペーパー



設置ガイドラベル
青:2
赤:2



取扱説明書

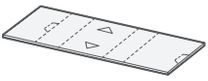

押し込み防止
ペーパーボックス

重要な安全上のご注意

- この「重量な安全上のご注意」は、商品を正しく安全にお使いいただき、事故や危険を未然に防ぐためのものです。本製品の設置前によくお読みになり、記載事項を必ずお守りください。
- 専門設置者は、設置後、顧客に本取扱説明書をお渡しになり、本取扱説明書を読み、後日参照できるよう適切な場所に保管するように伝えてください。お読みになったあとは、大切に保管してください。

警告

製品の設置については、販売店が指定する専門設置業者に依頼してください。
専門知識を持たない設置業者が製品を設置することは非常に危険であり、けがや破損の原因となります。

製品の設置後、移動または交換する前に、販売店が指定する専門設置者に連絡してください。
設置には特殊技能が要求されます。お客様ご自身で移動や設置を行うと、安全上の重大な問題が発生するおそれがあります。

製品を取り付けるときは、テレビの背面に電源コードや信号ケーブルをぶら下げないでください。
コードが破損して、火災や感電の原因となったり、製品が破損したりすることがあります。

製品の重量を支えることができない場所に設置しないでください。
十分な強度のない場所に設置すると、製品が落下し、怪我につながるおそれがあります。

製品の設置後、製品にぶら下がったり、強い衝撃を与えたりしないでください。
製品が落下し、怪我につながるおそれがあります。

⚠ 注意

取扱説明書の指示に従って、製品を設置してください。
取扱説明書の指示に従わずに製品を設置すると、大けがを負ったり製品が破損したりするおそれがあります。

設置を進める前に、壁が利用可能であることを確認してください。製品に付属のアンカーとネジを使用してください。
未承認のアンカーまたはネジを使用すると、製品の重量を支えることができず、安全上の危険が発生するおそれがあります。

本製品を濡れた布で拭いたり、製品の設置場所の下や近くで暖房や加湿器を使用したりしないでください。
水または水蒸気が製品に入ったり、製品に過度な熱が加わったりすると、火災、感電、誤動作につながることがあります。

コンセントから電源コードを抜いてから製品を設置してください。
コンセントに電源コードを接続したまま製品を設置すると、感電や火災の原因になることがあります。

付属のケーブルを使用して、製品を接続してください。未承認のケーブルを使用すると、壁との摩擦により、損傷につながるおそれがあります。付属のケーブルアダプターを必ず使用してください。
（モデルにより異なる場合があります。）

製品を設置するとき、設置後に製品の高さを調整するときは、必ず2人以上で行ってください。
1人で設置または調整を行おうとすると、怪我または製品の損傷につながるおそれがあります。

設置用に壁に穴を開けるときは、指定された直径のドリルビットとドリルを使用してください。穴の深さについては、指示に従ってください。
取扱説明書の指定された方法に従わずに製品を設置すると、製品が安定せず、安全上の問題が発生するおそれがあります。

スプリンクラー設備や火災探知機の近く、振動や衝撃が発生する場所、高圧電線や電源の近くに製品を設置しないでください。製品に問題が生じたり、破損するおそれがあります。

製品を設置するときは、素手で行わないでください。作業用手袋を必ず着用してください。
作業用手袋を着用せずに設置を行うと、怪我につながるおそれがあります。

設置する前に

* 本製品は壁にテレビを取り付ける以外の用途に使用しないでください。
* 壁掛けブラケットを設置/使用する際は、製品が破損しないように注意し、安全上の問題が発生しないようにしてください。また、不適格な未承認の壁掛けブラケットを使用しないでください。
* 取扱説明書の手順に従うことで、簡単に壁掛けブラケットを取り付けることができます。
* 取扱説明書の手順が不明確な場合は、設置作業を中止し、販売店にお問い合わせください。
  販売店に問い合わせた後も手順をよく理解できない場合は、設置業者に製品の設置を依頼してください。
* 本製品は、コンクリート製の壁または乾式壁の木製の間柱への設置をお勧めします。その他の材質（レンガ、合板、ブロックなど）への設置はおすすめできません。
  コンクリート製以外の壁に設置して発生した問題については、当社は責任を負いかねます。
* フルコンタクトな壁掛けを設置する場合、壁の状態によっては、テレビが壁にしっかりと密着しない場合があります。
* 製品は垂直な壁にのみ設置してください。
  大きく傾いた壁または天井に設置しないでください。
  傾きの大きな壁や天井に本製品を設置したことで生じた問題については、当社は責任を負いかねます。
* 本製品を設置する前に、同梱の付属品がすべて揃っていることを確認してください。製品開封後に発生した付属品の破損や紛失については、当社は責任を負いかねます。
* 乳幼児が同梱の付属品を飲み込むと、窒息などのさまざまな安全事故が発生する可能性があります。
  同梱の付属品は乳幼児の手の届かないところに保管してください。
* すべてのネジが十分に締め付けられていることを確認してください。ネジを締めるときは、無理な力を加えないでください。壁や製品が損傷したり、製品の剛性や性能が低下したりする可能性があります。
* 設置されたテレビが指定された最大引張荷重を超えないようにし、外部から力を加えないようにしてください。
* 安全上の問題を防ぐために、設置中の工具の取り扱いは慎重に行ってください。
* 製品の設置後、壁に密着するように取り付けられていることを確認してください。
  製品が壁に密着して取り付けられていない場合、製品が不安定になり損傷するおそれがあります。

＜設置用工具＞
プラスドライバー（手動または電動）/水準器/ドリル/スタッドファインダー Ø 8 mmドリルビット（コンクリートの場合）またはØ 4 mmドリルビット（スチールの場合）

壁にテレビを固定する方法

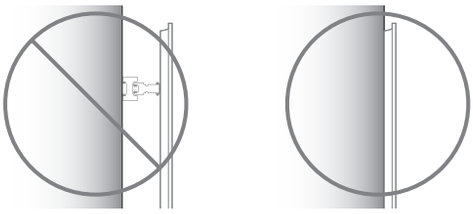

* 設置後は、テレビを壁に密着させて使用してください。

設置方法

- **本説明書に記載の図や工具のイラストは、実際とは異なる場合があります。**
- **壁掛けブラケットを設置するときは、必ず専門家に相談してください。**

1 設置ビデオを視聴する

設置方法の詳細は、スマートフォンなどのスマートデバイスで上のＱＲコードをスキャンして、設置ビデオをインストールすることで動画で確認することができます。

2 手袋を着用する

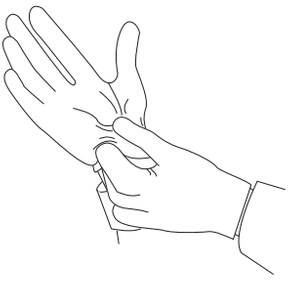

3 壁にガイドペーパーを貼る

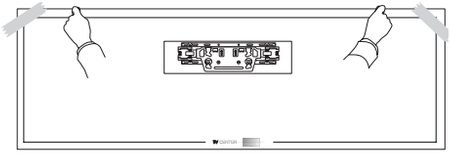

テレビの設置位置を決定するときは、壁に付属のガイドペーパーを貼ってください。
- 壁に貼り付けるときは、必ずガイドペーパーを水平にしてください。
- ガイドペーパーを貼り付けるときは、テレビの外形と中心の位置を考慮してください。

4 アンカーとネジの固定方法

以下を確認してください。

- 壁と仕上げ材の材質と厚さが取扱説明書に準拠していることを確認してください。取り付けプロセスを開始する前に、壁がテレビの重量を支えられることを確認してください。
- 必ず亀裂のないコンクリート製の壁に付属のアンカーとネジを使用してください。
- 石膏ボード、紙または中質繊維板（MDF）製の壁に製品を設置しないでください。そのような壁に製品を設置する必要がある場合は、アンカーネジを擁壁（コンクリート）または仕上げ材内部の木製の柱に固定してください。
- 壁掛けブラケットは木製の柱に取り付けてください。個々の設置状況により木製の柱に取り付けることができない場合があります。この場合は、トグルボルトのような乾式壁用アンカーで解決できることがあります。もし、乾式壁用アンカーを使用する場合には、アンカーと壁がテレビの重さに耐えられることを確認してください。付属のアンカーが適したものではない場合は、販売店が指定する専門設置業者にご確認ください。
- 上記以外の材質の壁に製品を取り付ける場合は、固定される場所のそれぞれが引張負荷70 kgf（686 N）および剪断負荷100 kgf（980 N）以上に耐えられるように製品を取り付けてください。
- コンクリートの場合はØ 8 mmドリルビットを、木製の柱の場合はハンマー（インパクト）ドリルまたはØ 4 mmドリルビットを使用して穴を開けてください。

（コンクリート製の壁に設置する場合）

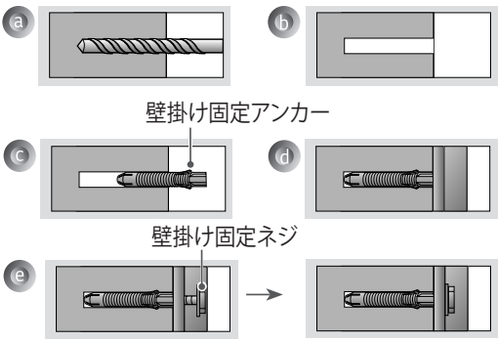

a. Ø 8 mmのドリルビットを使って、アンカーの位置に80 mmから100 mmの穴を掘削してください。
b. 掘削した穴を掃除してください。
c. 穴に壁掛けブラケットを固定するために、付属のネジを挿入してください。（アンカーを挿入するときは、ハンマーを使用してください。）
d. 穴の位置を一致させるために、壁掛けブラケットを壁に向かって密接に押してください。
e. 穴に壁掛けブラケットを固定するために、ネジを締めてください。この段階で、45 kgf/cm～60 kgf/cmのトルクでネジを締めてください。

（乾式壁に設置する場合）

木材用のØ 4 mmドリルビットを使用して、76 mmの深さの穴を開けてください。（掘削した穴を掃除してください。）

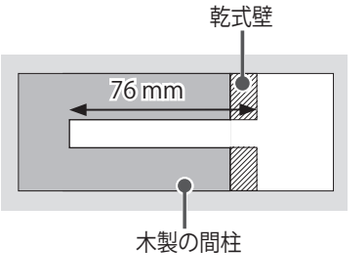

壁取り付けアンカーを使用せずに、壁取り付けネジを直接木製の間柱に固定してください。

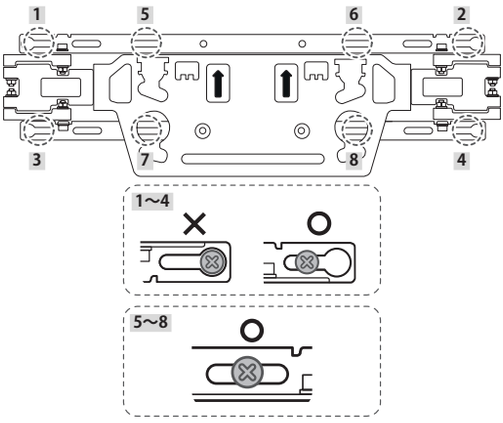

日本語

5 壁掛けブラケットの設置方法

– **本製品は、コンクリート製の壁または乾式壁の木製の間柱への設置をお勧めします。その他の材質（レンガ、合板、ブロックなど）への設置はおすすめできません。コンクリート製または乾式壁の木製の間柱以外の壁に設置して発生した問題については、当社は責任を負いかねます。**

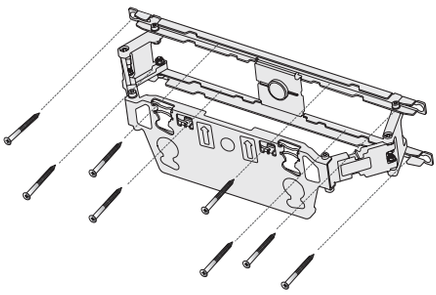

→ 壁掛けブラケットを設置する壁に壁掛けブラケットを位置合わせし、ネジを固定する場所にマークを付け、壁掛けブラケットを取り外してください。
→ 壁掛けブラケットの固定については、図を参照してください。
→ 壁掛けブラケットが水平に位置合わせされていることを確認するために、水準器を使用してください。
→ 指定した位置にネジを締めることができない場合は、元の位置に近い位置にネジを締めてください。ただし、指定された位置から3つ以上の位置を変更しないでください。
→ 左上と右上にそれぞれ2つの壁掛け固定ネジを固定し、左下と右下にそれぞれ2つの壁掛け固定ネジを固定してください。
→ このとき、プラスドライバー（手動または電動）を使用して、壁、壁掛けブラケット、ネジが密着するようにネジを締めてください。

6 テレビの壁掛けブラケットへの取り付け方法

1. 壁に設置された壁掛けブラケットをできる限り前方に引き出してください。
   - 必要に応じて工具を使用してください。

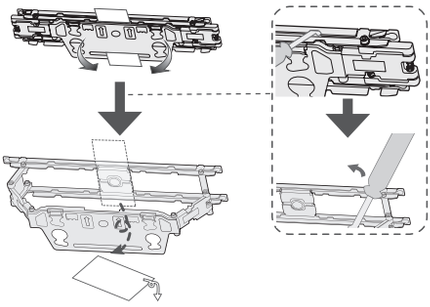

2. 付属の設置ガイドラベルを「L」字型に折り曲げます。
   - ボックス内のビニール袋から2枚の青色の設置ガイドラベルを取り出し、折り曲げます。

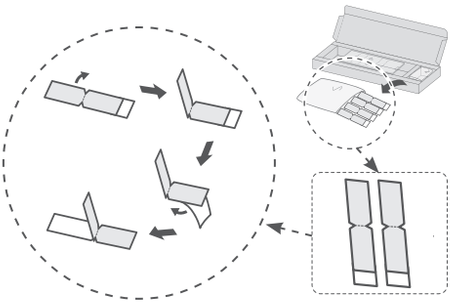

3. 「L」字型に折り曲げられた青色の設置ガイドラベルを壁掛けブラケット上部の表面に貼り付けます。
   - 設置ガイドラベルの粘着側を必ず貼り付けてください。
   - 壁掛けブラケットの上部のガイドラインに沿って、設置ガイドラベルを貼り付けてください。
     （左右 2 つの位置）

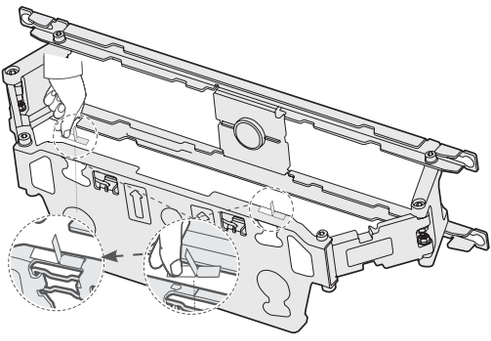

4. 押し込み防止ペーパーボックスを箱型に折ってください。
   - 押し込み防止ペーパーボックスを取り出し、折り線に沿って、箱形に折ってください。
   - マークされた部分を押して、形状を固定してください。

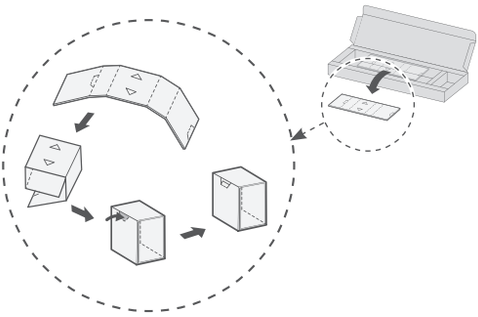

5. テレビの取り付け中に壁掛けブラケットが押し戻されないように、壁掛けブラケットの内側に押し込み防止ペーパーボックスを挿入してください。
   - 前面/背面の矢印を上に向けてボックスを配置してください。
   - 押し込み防止ペーパーボックスを挿入した後、ボックスが脱落しないように壁掛けブラケットを押してください。

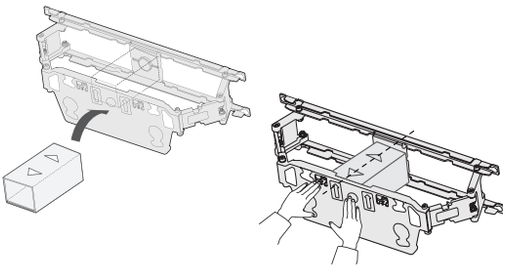

6. 壁掛けブラケットの左側と右側にある2つの安全ピンを押して開いてください。

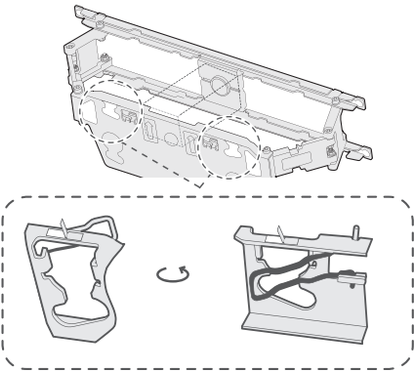

7. テレビを横にした状態でケーブルを接続し、ケーブルを整理してください。OLED77/83G2*モデルの場合、先に下図に示されるように固定ホルダーで電源コードを固定してください。

※固定ホルダーの数はモデルに応じて異なる場合があります。



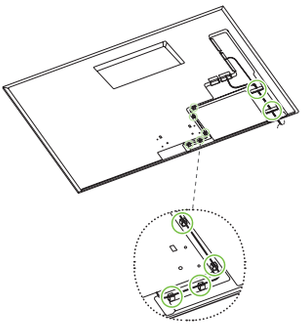

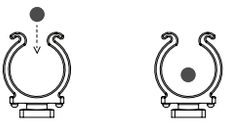

8. ケーブルホルダーを使用して、電源コードとその他のケーブルを整理してください。

注意：指定された領域内にケーブルをまとめてください。指定された領域外にケーブルがあると、テレビが壁に設置できないことがあります。）

OLED55/65G2*

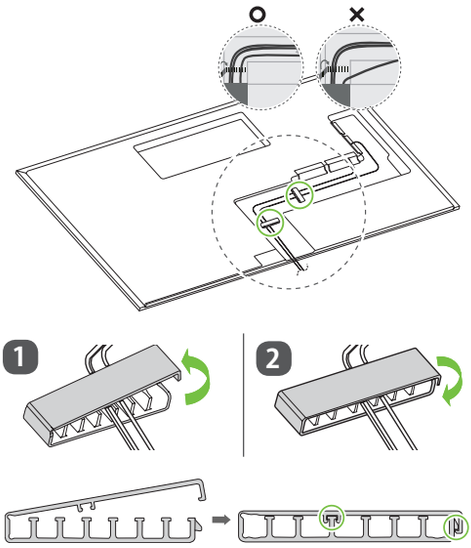

OLED77/83G2*

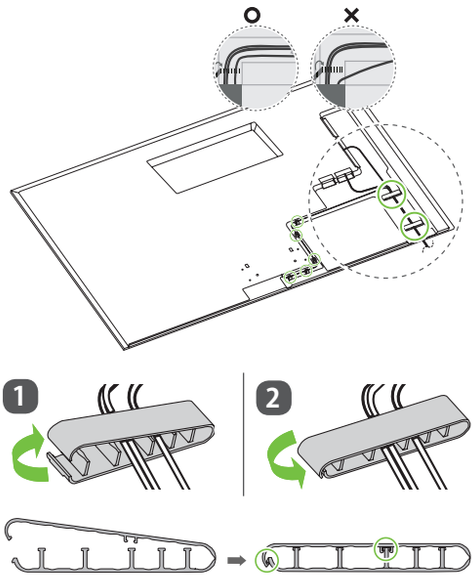

9. 「L」字型に折り曲げた赤色の設置ガイドラベルを下図のようにテレビのガイドスペーサーネジの上部に貼り付けます。
   - 手順2と同じ方法で、付属の 2 枚の設置ガイドラベルを、L 型に折ってください。
   - 設置ガイドラベルの粘着側を必ず貼り付けてください。
   - テレビのガイドラインに沿って、設置ガイドラベルを貼り付けてください。（左右 2 つの位置）

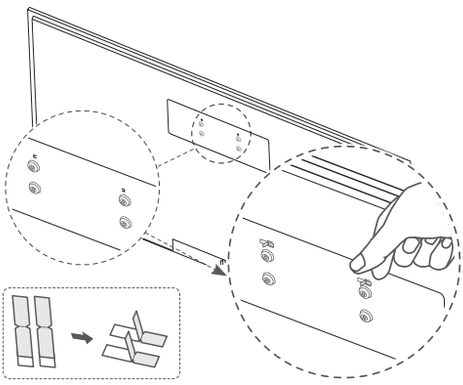

10. 壁掛けブラケットにテレビを取り付けてください。
   - テレビのスペーサーネジを壁に取り付けられた壁掛けブラケットの穴に挿入してください。スペーサーネジを穴に差し込んだ状態で、テレビを下げて固定してください。
   - テレビの底面を引き出して、テレビがしっかり固定されているか確認してください。
   - スピーカーを取り付けた状態でテレビを取り付ける場合は、テレビを持って持ち上げてください。スピーカーは持たないでください。

注意：テレビを取り付けるときは、必ず 2 人以上で作業するようにしてください。（1人で持ち上げると落下して怪我や破損の原因になります。）
テレビを取り付けるときは、壁掛けブラケットとテレビの間に電源コードを挟まないように注意してください。（電源コードが引っ掛かると、製品が破損する恐れがあります。）

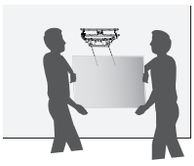

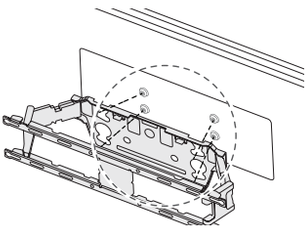

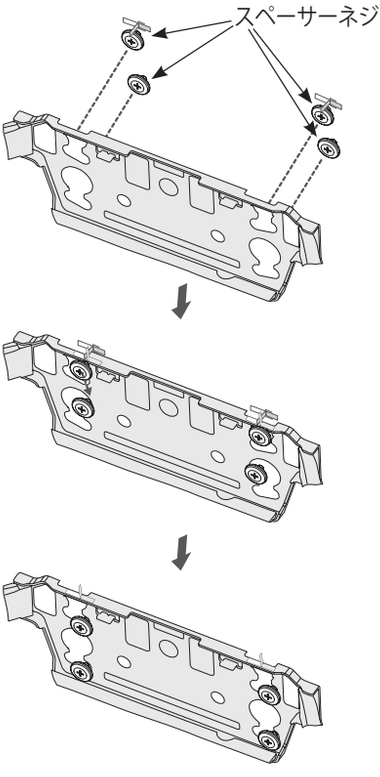

11. 押し込み防止ペーパーボックスを取り外してください。
- ボックスを簡単に取り外せるように、テレビをできるだけ前方に引き出してください。

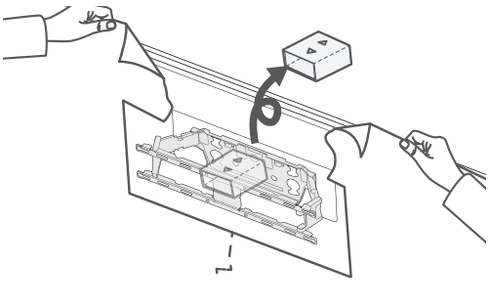

12. 壁掛けブラケットの左側と右側にある2つの安全ピンを引いて閉じてください。

注意：安全ピンが閉じて固定されていることを確認してください。（安全ピンを開いたまま動いたりすると、落下して怪我や破損の原因になります。）
安全ピンが届かない場合は、テレビの片側を前に引いて反対側を壁に押し付けてスペースを空け、安全ピンをロック/ロック解除してください。

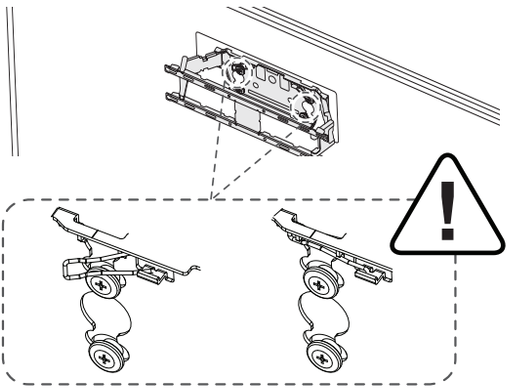

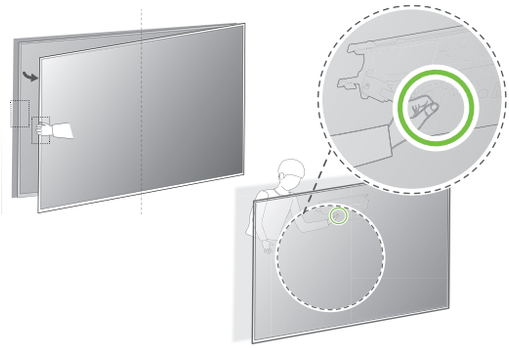

13. 壁にテレビが密着するまで押してください。
   - 静かに過度の力をかけずに、テレビの上部と下部を押してください。
   - テレビの中央をもう一度そっと押して、壁にしっかりと取り付けてください。

注意：画面に強い力を加えないでください。
（画面が破損する恐れがあります。）

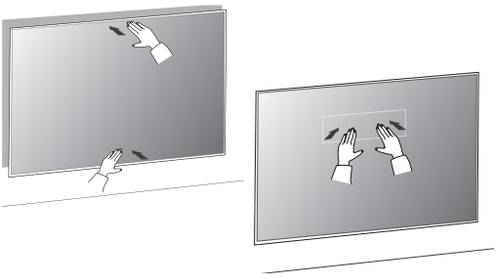

14. 取り付けた製品が水平でない場合は、手で水平にしてください。
   - テレビの側面を手で押して、目的の方向に動かしてください。

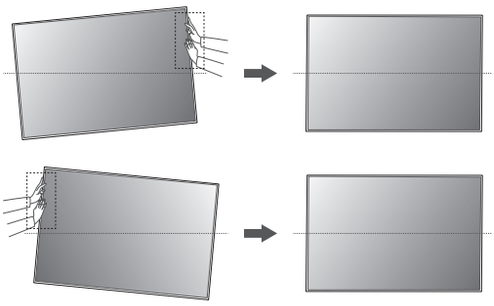

7 テレビを視聴しながら追加ケーブルを接続する方法

1. テレビを前方に引き出してください。
   - テレビの上下をそっと引っ張り、左側から引っ張ってケーブルの接続先を確認してください。

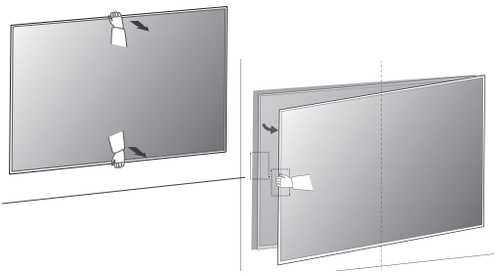

2. テレビを引き出し、ケーブルを接続してください。
   - 可能な限りテレビの背後に移動し、ケーブルホルダーを使用してケーブルを整理してください。

注意：ケーブルが指定された領域の外側に配置されていないことを確認してください。（指定された領域外にケーブルがあると、テレビが壁に設置できないことがあります。）

OLED55/65G2*

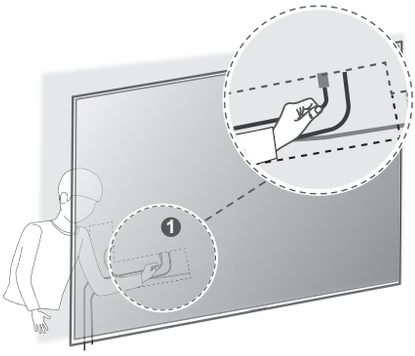

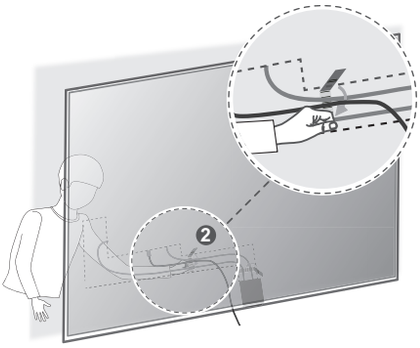

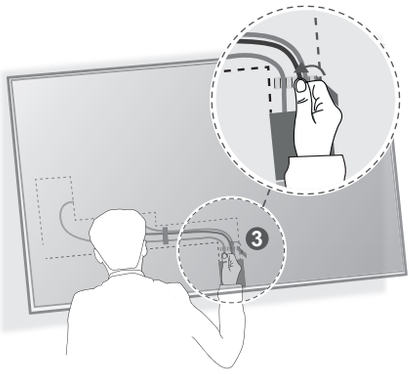

OLED77/83G2*

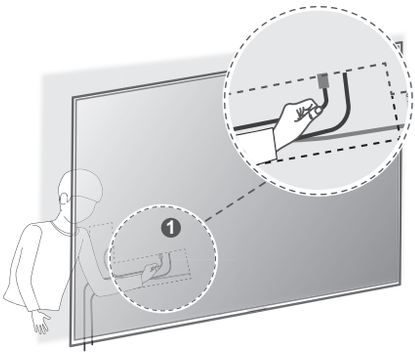

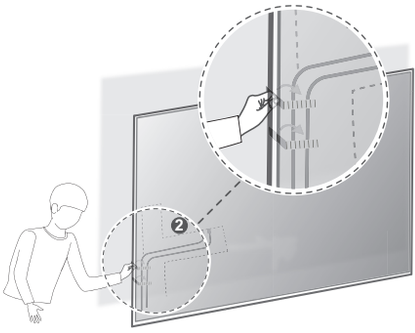

3. 壁にテレビが密着するまで押してください。
   - 静かに過度の力をかけずに、テレビの上部と下部を押してください。
   - テレビの中央をもう一度そっと押して、壁にしっかりと取り付けてください。

注意：画面に強い力を加えないでください。
（画面が破損する恐れがあります。）

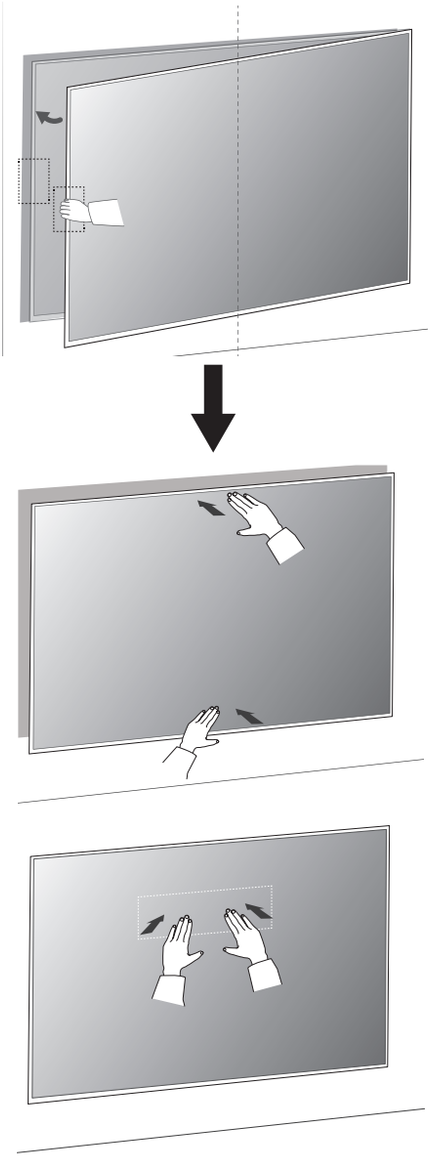

4. 取り付けた製品が水平でない場合は、手で水平にしてください。
   - テレビの側面を手で押して、目的の方向に動かしてください。

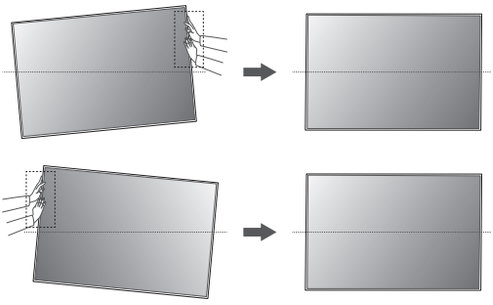

製品仕様

(mm)

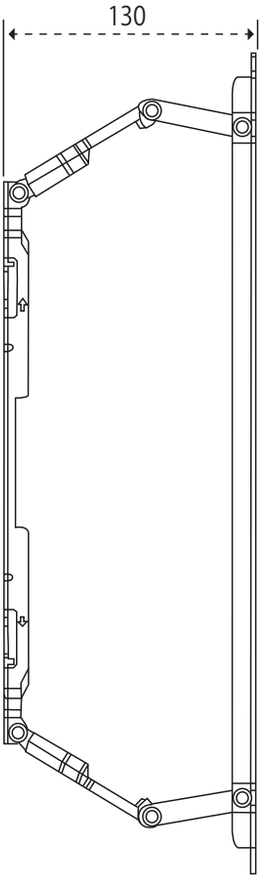

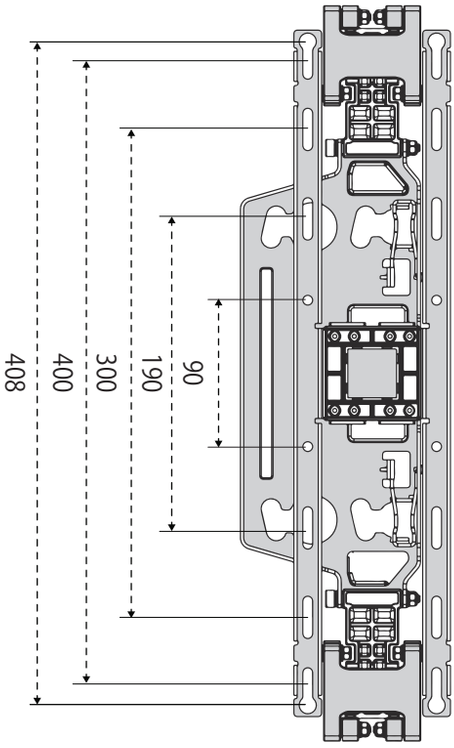

モデル名	WB22EGB
幅(mm)	452
高さ(mm)	129
奥行(mm)	13
重量(kg)	1.2
最大せん断荷重(kg)	50
スペーサーネジの間隔(mm) (横X縦)	180 x 55

LG
Life's Good